Ersatzteilliste
Zimmeruntergestell Nick

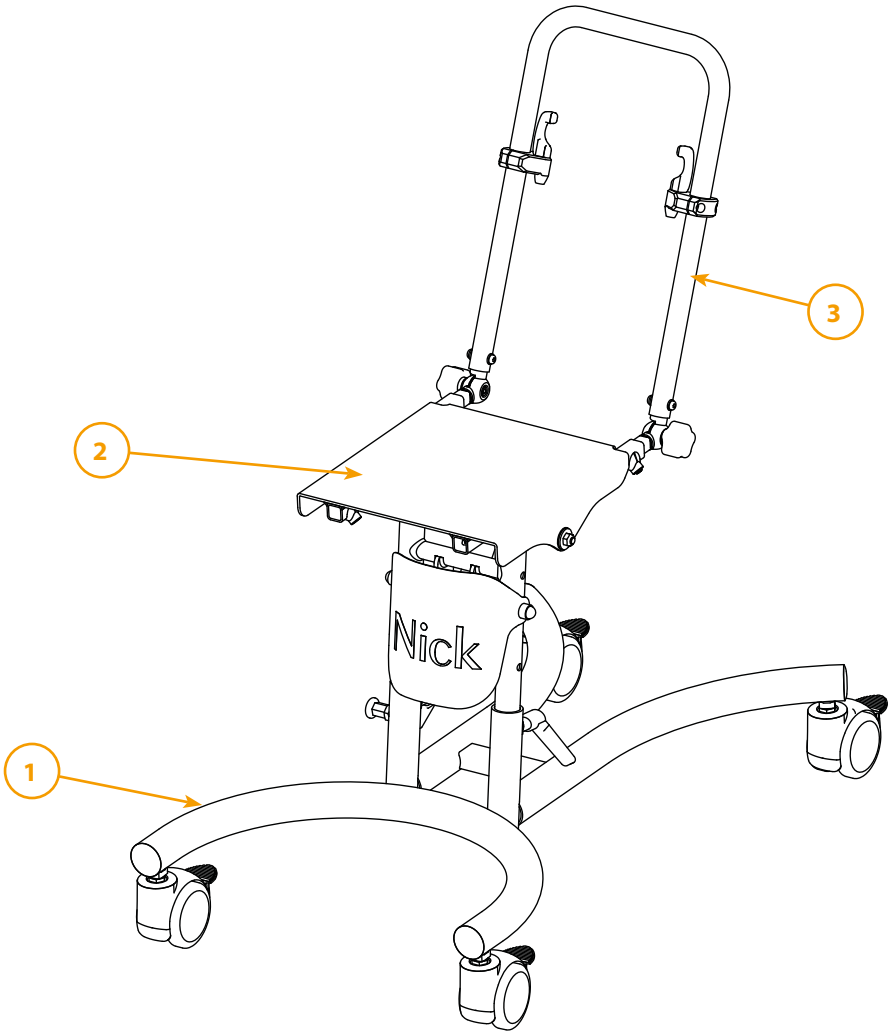

Baugruppen			
Pos.	**Bezeichnung**	**Pos.**	**Bezeichnung**
1	Untergestell	4	Rückenbefestigung *(ohne Abbildung)*
2	Sitz	5	Fußbank *(ohne Abbildung)*
3	Rücken/Schiebebogen		

Weitere technische Daten finden Sie auf www.rehatec.com -> Downloads. Oder fordern Sie diese einfach per eMail, FAX oder Post an!

© Vervielfältigung nur mit Genehmigung der Rehatec GmbH erlaubt.
Technische Änderungen vorbehalten. Es gelten unsere Allgemeinen Geschäftsbedingungen. Diese finden Sie auf www.rehatec.com.
Mit einer Bestellung bestätigen Sie automatisch unsere AGB gelesen und akzeptiert zu haben.
Rehatec® GmbH, In den Kreuzwiesen 35, 69250 Schönau, **Tel. (06228) 9136-0**, **Fax. (06228) 9136-99**, info@rehatec.com, www.rehatec.com

Inhaltsverzeichnis

Ersatzteilliste Zimmeruntergestell Nick

REHATEC®

Gestellfarbe	3
1. Untergestell	4
2.1 Sitz	6
2.2 Schiebebogen am Sitz	7
3. Rücken	8
4. Rückenbefestigung	10
5.1 Fußbank	11
5.2 Fußbrett	13
5.3 Fußbankpolster	14
5.4 Kniewinkel	15
5.5 Wadenpolster	16
5.6 Fußwinkel	18
5.7 Fersenkante	19
5.8 Fußschalen	20

© Vervielfältigung nur mit Genehmigung der Rehatec GmbH erlaubt.
Technische Änderungen vorbehalten. Es gelten unsere Allgemeinen Geschäftsbedingungen. Diese finden Sie auf www.rehatec.com.
Mit einer Bestellung bestätigen Sie automatisch unsere AGB gelesen und akzeptiert zu haben.

Rehatec® GmbH, In den Kreuzwiesen 35, 69250 Schönau, **Tel. (06228) 9136-0**, **Fax. (06228) 9136-99**, info@rehatec.com, www.rehatec.com

Gestellfarbe

Ersatzteilliste Zimmeruntergestell Nick

REHATEC®

☐ **Kostenvoranschlag**

Absender / Rechnungsadresse

☐ **Bestellung**

Versandadresse

Besteller

Datum

Seriennummer

Kommission

Zurücksetzen **Senden** **Drucken**

Bitte geben Sie bei Bestellungen von Rahmenteilen immer die Gestellfarbe an!

Gestellfarben

☐ Reinweiß	(RAL 9010)	☐ Perlnachtblau matt	(RAL 5026)
☐ Narzissengelb	(RAL 1007)	☐ Wasserblau	(RAL 5021)
☐ Leuchtgelb	(RAL 1026)	☐ Lichtgrün	(RAL 6027)
☐ Reinorange	(RAL 2004)	☐ Gelbgrün	(RAL 6018)
☐ Leuchtorange	(RAL 2005)	☐ Perlgrün matt	(RAL 6035)
☐ Rubinrot	(RAL 3003)	☐ Leuchtgrün	(RAL 6038)
☐ Perlrubinrot matt	(RAL 3032)	☐ Anthrazitgrau matt	(RAL 7016m)
☐ Erikaviolett	(RAL 4003)	☐ Silber metallic[1]	
☐ Bordeauxviolett	(RAL 4004)	☐ Anthrazit metallic[1]	
☐ Ultramarinblau	(RAL 5002)	☐ Graphitschwarz matt	(RAL 9011m)
☐ Verkehrsblau	(RAL 5017)	☐ Tiefschwarz glanz	(RAL 9005g)

Farbdarstellungen nur als Übersicht.

[1] keine RAL Farben

Weitere technische Daten finden Sie auf www.rehatec.com -> Downloads. Oder fordern Sie diese einfach per eMail, FAX oder Post an!

© Vervielfältigung nur mit Genehmigung der Rehatec GmbH erlaubt.

Technische Änderungen vorbehalten. Es gelten unsere Allgemeinen Geschäftsbedingungen. Diese finden Sie auf www.rehatec.com.
Mit einer Bestellung bestätigen Sie automatisch unsere AGB gelesen und akzeptiert zu haben.

Rehatec® GmbH, In den Kreuzwiesen 35, 69250 Schönau, **Tel. (06228) 9136-0**, **Fax. (06228) 9136-99**, info@rehatec.com, www.rehatec.com

1. Untergestell

Ersatzteilliste Zimmeruntergestell Nick

☐ **Kostenvoranschlag**

Absender / Rechnungsadresse

☐ **Bestellung**

Versandadresse

Besteller

Datum

Seriennummer

Kommission

Zurücksetzen **Senden** **Drucken**

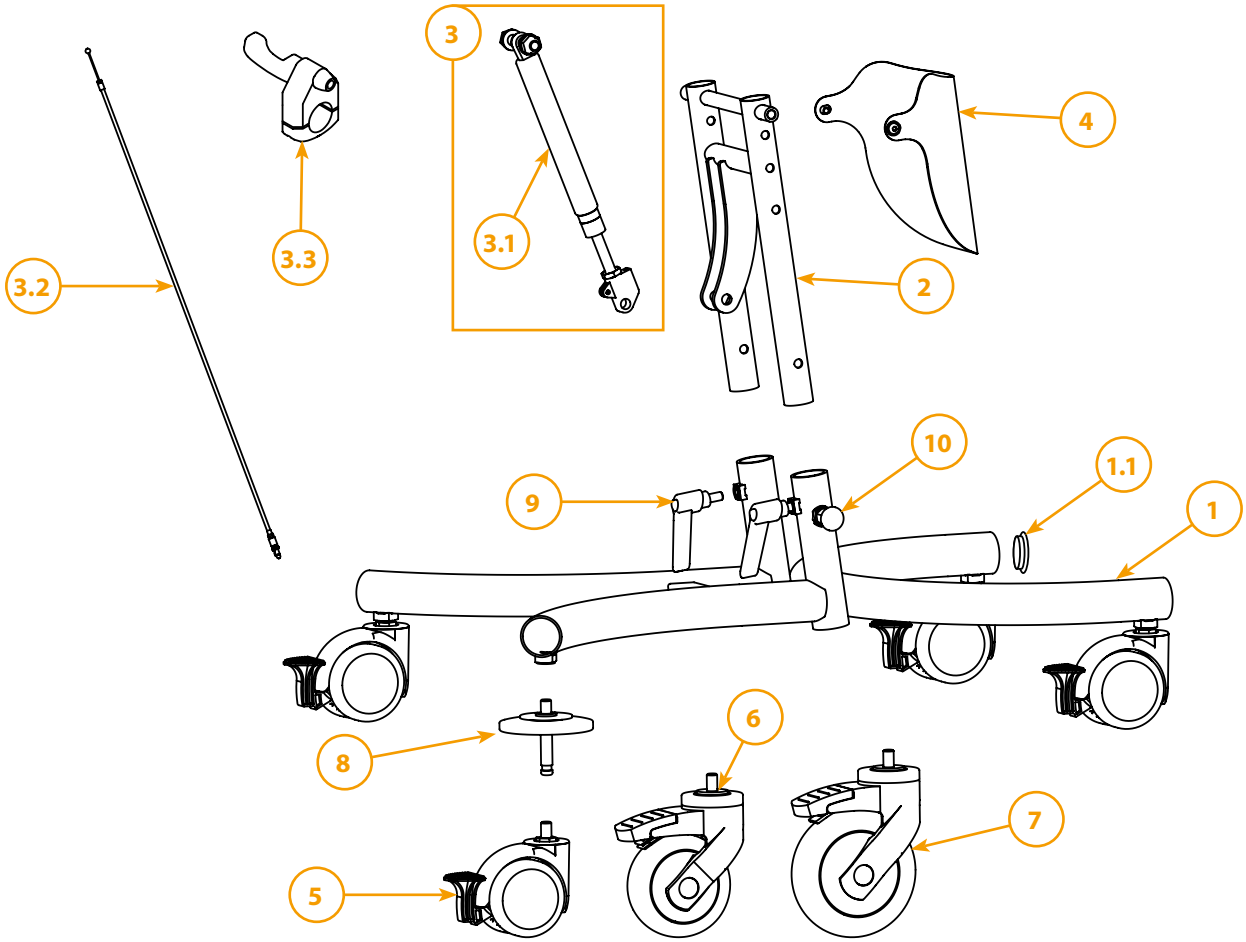

Tabelle auf nachfolgender Seite

Weitere technische Daten finden Sie auf www.rehatec.com -> Downloads. Oder fordern Sie diese einfach per eMail, FAX oder Post an!
© Vervielfältigung nur mit Genehmigung der Rehatec GmbH erlaubt.
Technische Änderungen vorbehalten. Es gelten unsere Allgemeinen Geschäftsbedingungen. Diese finden Sie auf www.rehatec.com.
Mit einer Bestellung bestätigen Sie automatisch unsere AGB gelesen und akzeptiert zu haben.
Rehatec® GmbH, In den Kreuzwiesen 35, 69250 Schönau, **Tel. (06228) 9136-0**, **Fax. (06228) 9136-99**, info@rehatec.com, www.rehatec.com

1. Untergestell

Ersatzteilliste Zimmeruntergestell Nick

REHATEC®

☐ **Kostenvoranschlag**

Absender / Rechnungsadresse

☐ **Bestellung**

Versandadresse

Besteller

Datum

Seriennummer

Kommission

Zurücksetzen **Senden** **Drucken**

Zeichnung auf vorheriger Seite

1.1 Untergestell Nick

Menge	Pos.	Einheit	Code	für Gr.	Bezeichnung
	1	Stück	1015005	1	Untergestell Nick 2020 inkl. Beschichtung und Stopfen - ohne Einschub, Gr. 1
	1	Stück	1015010	2	Untergestell Nick 2020 inkl. Beschichtung und Stopfen - ohne Einschub, Gr. 2
	1	Stück	1015025	3	Untergestell Nick 2020 inkl. Beschichtung und Stopfen - ohne Einschub, Gr. 3
	1.1	Stück	E912066	1 - 3	Gleiter/Stopfen für Untergestell
	2	Stück	1014992	1	Aufnahme für Gasdruckfeder (Einschub), Gr. 1
	2	Stück	1014993	2	Aufnahme für Gasdruckfeder (Einschub), Gr. 2
	2	Stück	1014994	3	Aufnahme für Gasdruckfeder (Einschub), Gr. 3
	3	Stück	1020751	1 - 3	Gasdruckfeder KIT (ohne Bowdenzug und Auslösehebel)
	3.1	Stück	1020636	1 - 3	Gasdruckfeder für Sitzkantelung 400 N
	3.2	Stück	1008174	1 - 3	Bowdenzug für Sitzkantelung für Ausführung mit Standard Schiebebogen (700 mm)
	3.2	Stück	1008176	1 - 3	Bowdenzug für Sitzkantelung für Ausführung mit Rücken mit Schiebebogen (1,10 m)
	3.2	Stück	1014023	1 - 3	Bowdenzug für Sitzkantelung für Ausführung mit Rücken ohne Schiebebogen (950 mm)
	3.3	Stück	1000862	1 - 3	Auslösehebel Gasdruckfeder
	4	Stück	1001742	1	Abdeckblech (in Graphitschwarz matt RAL9011m), Gr. 1 inkl. Beschriftung (weiß) „Nick“
	4	Stück	1001452	2	Abdeckblech (in Graphitschwarz matt RAL9011m), Gr. 2 inkl. Beschriftung (weiß) „Nick“
	4	Stück	1009614	3	Abdeckblech (in Graphitschwarz matt RAL9011m), Gr. 3 inkl. Beschriftung (weiß) „Nick“
	5	Stück	1005593-ET	1 - 3	Transportrolle 75 mm mit Feststeller
	6	Stück	1022143-ET	1 - 3	Transportrolle 100 mm mit Totalfesteller
	7	Stück	1014946-ET	1 - 3	Transportrolle 125 mm mit Feststeller
	8	Satz	1018607-ET	1 - 3	Wand- und Möbelschutz für 75 mm Transportrollen
	8	Satz	1022293-ET	1 - 3	Wand- und Möbelschutz für 100 mm Transportrollen
	8	Satz	1018698-ET	1 - 3	Wand- und Möbelschutz für 125 mm Transportrollen
	9	Stück	1014668	1 - 3	Klemmhebel M815
	10	Stück	1021084	1 - 3	Zugschnäpper ohne Arretierung

© Vervielfältigung nur mit Genehmigung der Rehatec GmbH erlaubt.
Technische Änderungen vorbehalten. Es gelten unsere Allgemeinen Geschäftsbedingungen. Diese finden Sie auf www.rehatec.com.
Mit einer Bestellung bestätigen Sie automatisch unsere AGB gelesen und akzeptiert zu haben.
Rehatec® GmbH, In den Kreuzwiesen 35, 69250 Schönau, **Tel. (06228) 9136-0**, **Fax. (06228) 9136-99**, info@rehatec.com, www.rehatec.com

2.1 Sitz

Ersatzteilliste Zimmeruntergestell Nick

☐ **Kostenvoranschlag**

Absender / Rechnungsadresse

☐ **Bestellung**

Versandadresse

Besteller

Datum

Seriennummer

Kommission

Zurücksetzen **Senden** **Drucken**

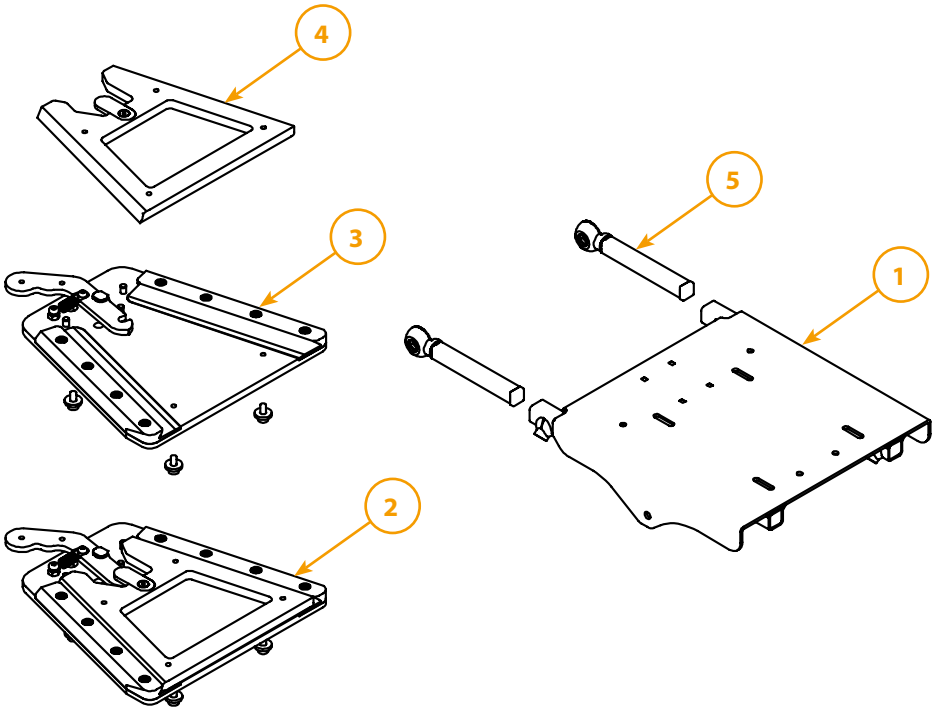

2.1 Sitz					
Menge	Pos.	Einheit	Code	für Gr.	Bezeichnung
	1	Stück	1021192	1 / 2	Sitzplatte - ohne Gasdruckfeder und Vierkantrohr
	1	Stück	1021201	3	Sitzplatte - ohne Gasdruckfeder und Vierkantrohr
	2	Stück	1008603-ET	1 / 2	Trapezadapter **komplett**
	2	Stück	1008589-ET	3	Trapezadapter **komplett**
	3	Stück	1011358-ET	1 / 2	Trapezadapter Unterteil
	3	Stück	1011356-ET	3	Trapezadapter Unterteil
	4	Stück	1011359-ET	1 / 2	Trapezadapter Oberteil
	4	Stück	1011357-ET	3	Trapezadapter Oberteil
	5	Stück	1021802	1 - 3	Vierkantrohr mit Zahnsegment

Weitere technische Daten finden Sie auf www.rehatec.com -> Downloads. Oder fordern Sie diese einfach per eMail, FAX oder Post an!

© Vervielfältigung nur mit Genehmigung der Rehatec GmbH erlaubt.
Technische Änderungen vorbehalten. Es gelten unsere Allgemeinen Geschäftsbedingungen. Diese finden Sie auf www.rehatec.com.
Mit einer Bestellung bestätigen Sie automatisch unsere AGB gelesen und akzeptiert zu haben.
Rehatec® GmbH, In den Kreuzwiesen 35, 69250 Schönau, **Tel. (06228) 9136-0**, **Fax. (06228) 9136-99**, info@rehatec.com, www.rehatec.com

2.2 Schiebebogen am Sitz

Ersatzteilliste Zimmeruntergestell Nick

☐ **Kostenvoranschlag**

Absender / Rechnungsadresse

☐ **Bestellung**

Versandadresse

Besteller

Datum

Seriennummer

Kommission

Zurücksetzen **Senden** **Drucken**

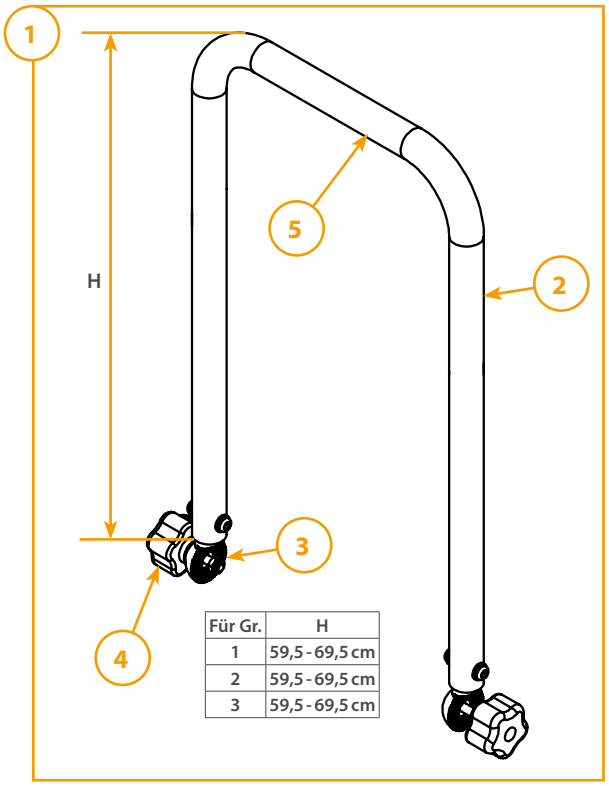

Für Gr.	H
1	59,5 - 69,5 cm
2	59,5 - 69,5 cm
3	59,5 - 69,5 cm

Nicht kombinierbar mit Rückenbefestigung für Sitzschalen

2.2 Schiebebogen am Sitz					
Menge	Pos.	Einheit	Code	für Gr.	Bezeichnung
	1	Stück	1021790-ET	1 / 2	Schiebebogen an der Sitzplatte, winkelverstellbar **KIT**
	1	Stück	1021791-ET	3	Schiebebogen an der Sitzplatte, winkelverstellbar **KIT**
	2	Stück	1021681	1 / 2	Schiebebogen, Biegeteil
	2	Stück	1021789	3	Schiebebogen, Biegeteil
	3	Stück	1004194	1 - 3	Zahnsegment
	4	Stück	1003309	1 - 3	Fünfsterngriff M6x25
	5	Stück	1019336	1 - 3	Schiebebogenüberzug *(es werden zwei Stück benötigt)*

Weitere technische Daten finden Sie auf www.rehatec.com -> Downloads. Oder fordern Sie diese einfach per eMail, FAX oder Post an!

© Vervielfältigung nur mit Genehmigung der Rehatec GmbH erlaubt.

Technische Änderungen vorbehalten. Es gelten unsere Allgemeinen Geschäftsbedingungen. Diese finden Sie auf www.rehatec.com.
Mit einer Bestellung bestätigen Sie automatisch unsere AGB gelesen und akzeptiert zu haben.

Rehatec® GmbH, In den Kreuzwiesen 35, 69250 Schönau, **Tel. (06228) 9136-0**, **Fax. (06228) 9136-99**, info@rehatec.com, www.rehatec.com

3. Rücken

Ersatzteilliste Zimmeruntergestell Nick

☐ **Kostenvoranschlag**

Absender / Rechnungsadresse

☐ **Bestellung**

Versandadresse

Besteller

Datum

Seriennummer

Kommission

Zurücksetzen **Senden** **Drucken**

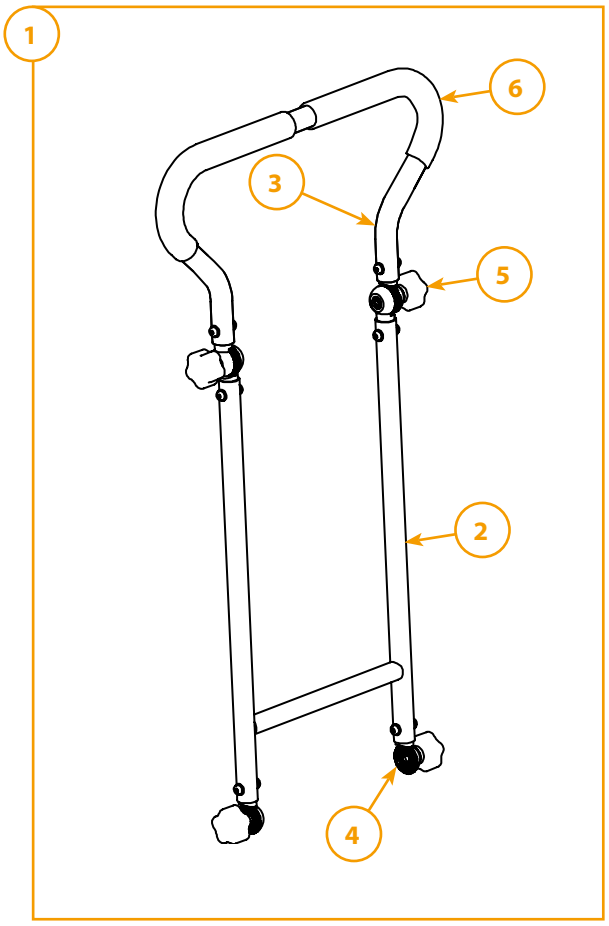

3.1 Rücken mit Schiebebogen an der Sitzplatte, winkelverstellbar					
Menge	Pos.	Einheit	Code	für Gr.	Bezeichnung
	1	Stück	1021753-ET	1 / 2	Rücken **mit** Schiebebogen an der Sitzplatte, **KIT**
	1	Stück	1021822-ET	3	Rücken **mit** Schiebebogen an der Sitzplatte, **KIT**
	2	Stück	1021799	1 - 3	Rücken - ohne Zubehör
	3	Stück	1005885	1 / 2	Schiebebogen, Biegeteil
	3	Stück	1003896	3	Schiebebogen, Biegeteil
	4	Stück	1004194	1 - 3	Zahnsegment
	5	Stück	1003309	1 - 3	Fünfsterngriff M6x25
	6	Stück	1019336	1 - 3	Schiebebogenüberzug PVC 260 mm *(es werden 2 Stück benötigt)*

Weitere technische Daten finden Sie auf www.rehatec.com -> Downloads. Oder fordern Sie diese einfach per eMail, FAX oder Post an!

© Vervielfältigung nur mit Genehmigung der Rehatec GmbH erlaubt.
Technische Änderungen vorbehalten. Es gelten unsere Allgemeinen Geschäftsbedingungen. Diese finden Sie auf www.rehatec.com.
Mit einer Bestellung bestätigen Sie automatisch unsere AGB gelesen und akzeptiert zu haben.
Rehatec® GmbH, In den Kreuzwiesen 35, 69250 Schönau, **Tel. (06228) 9136-0**, **Fax. (06228) 9136-99**, info@rehatec.com, www.rehatec.com

3. Rücken

Ersatzteilliste Zimmeruntergestell Nick

☐ **Kostenvoranschlag**

Absender / Rechnungsadresse

☐ **Bestellung**

Versandadresse

Besteller

Datum

Seriennummer

Kommission

Zurücksetzen **Senden** **Drucken**

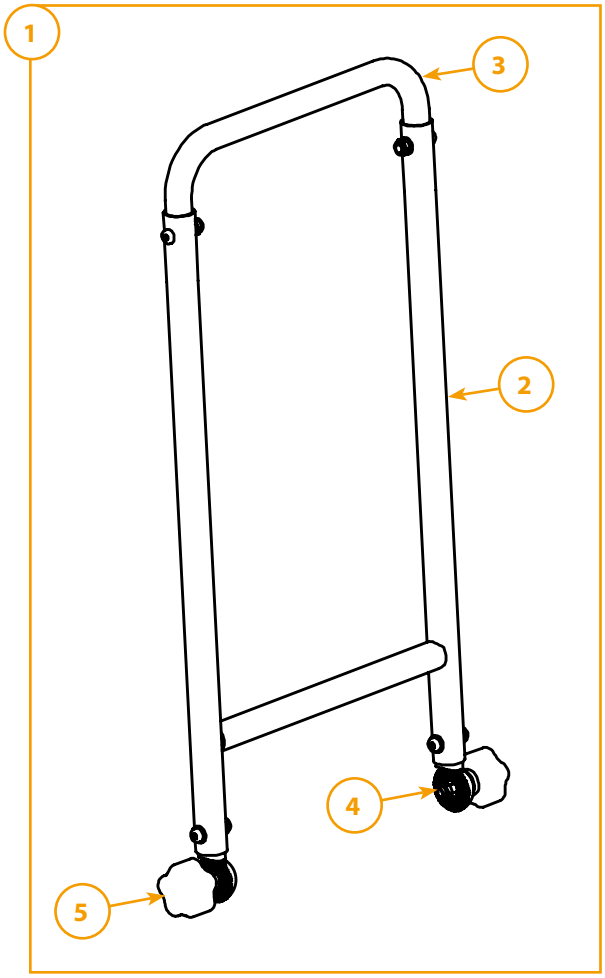

3.2 Rücken ohne Schiebebogen an der Sitzplatte, winkelverstellbar					
Menge	Pos.	Einheit	Code	für Gr.	Bezeichnung
	1	Stück	1021809-ET	1 / 2	Rücken **ohne** Schiebebogen an der Sitzplatte, **KIT**
	1	Stück	1021823-ET	3	Rücken **ohne** Schiebebogen an der Sitzplatte, **KIT**
	2	Stück	1021799	1 - 3	Rücken - ohne Zubehör
	3	Stück	1021805	1 / 2	Einsteckbügel für Rücken
	3	Stück	1021806	3	Einsteckbügel für Rücken
	4	Stück	1004194	1 - 3	Zahnsegment
	5	Stück	1003309	1 - 3	Fünfsterngriff M6x25

Weitere technische Daten finden Sie auf www.rehatec.com -> Downloads. Oder fordern Sie diese einfach per eMail, FAX oder Post an!

© Vervielfältigung nur mit Genehmigung der Rehatec GmbH erlaubt.
Technische Änderungen vorbehalten. Es gelten unsere Allgemeinen Geschäftsbedingungen. Diese finden Sie auf www.rehatec.com.
Mit einer Bestellung bestätigen Sie automatisch unsere AGB gelesen und akzeptiert zu haben.
Rehatec® GmbH, In den Kreuzwiesen 35, 69250 Schönau, **Tel. (06228) 9136-0**, **Fax. (06228) 9136-99**, info@rehatec.com, www.rehatec.com

4. Rückenbefestigung

Ersatzteilliste Zimmeruntergestell Nick

REHATEC®

☐ **Kostenvoranschlag**

Absender / Rechnungsadresse

☐ **Bestellung**

Versandadresse

Besteller

Datum

Seriennummer

Kommission

Zurücksetzen **Senden** **Drucken**

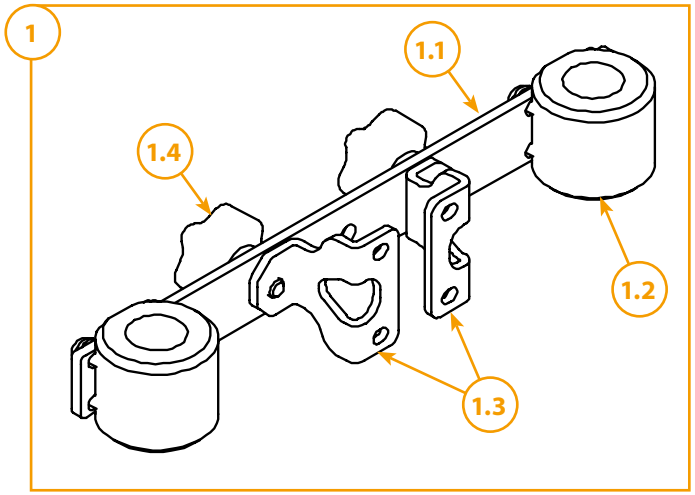

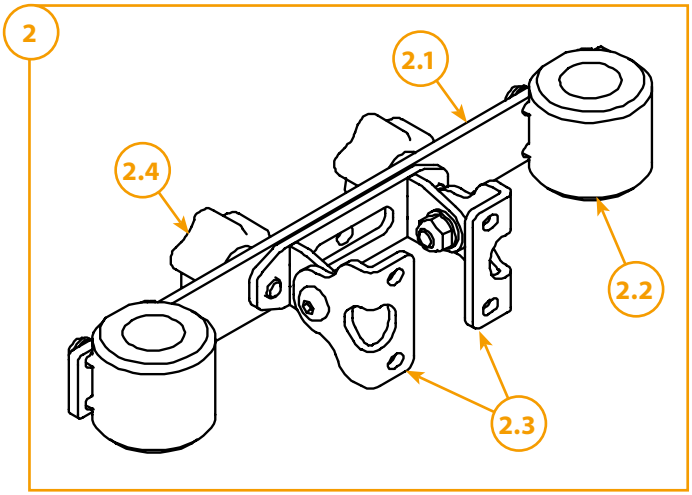

Nur in Kombination mit einem Rücken möglich!

4. Rückenbefestigung					
Menge	Pos.	Einheit	Code	für Gr.	Bezeichnung
	1	Stück	1021800-ET	1 / 2	Rückenbefestigung mit festem Winkel, **KIT** inkl. Schrauben- und Befestigungsmaterial
	1	Stück	1016393-ET	3	Rückenbefestigung mit festem Winkel, **KIT** inkl. Schrauben- und Befestigungsmaterial
	1.1	Stück	1021801	1 / 2	Querstange
	1.1	Stück	1004087	3	Querstange
	1.2	Stück	1003791	1 - 3	Rückenhalterungsbuchsen
	1.3	Stück	1016379	1 - 3	Z-Winkel fest *(Es werden 2 Stück benötigt)*
	1.4	Stück	1017064	1 - 3	Fünfsterngriff M8x16
	2	Stück	1022022-ET	1 / 2	Rückenbefestigung mit verstellbarem Winkel, **KIT** inkl. Schrauben- und Befestigungsmaterial
	2	Stück	1022023-ET	3	Rückenbefestigung mit verstellbarem Winkel, **KIT** inkl. Schrauben- und Befestigungsmaterial
	2.1	Stück	1021801	1 / 2	Querstange
	2.1	Stück	1004087	3	Querstange
	2.2	Stück	1003791	1 - 3	Rückenhalterungsbuchsen
	2.3	Stück	1017061	1 - 3	Verstellbarer Winkel *(Es werden 2 Stück benötigt)*
	2.4	Stück	1017064	1 - 3	Fünfsterngriff M8x16

Weitere technische Daten finden Sie auf www.rehatec.com -> Downloads. Oder fordern Sie diese einfach per eMail, FAX oder Post an!

© Vervielfältigung nur mit Genehmigung der Rehatec GmbH erlaubt.
Technische Änderungen vorbehalten. Es gelten unsere Allgemeinen Geschäftsbedingungen. Diese finden Sie auf www.rehatec.com.
Mit einer Bestellung bestätigen Sie automatisch unsere AGB gelesen und akzeptiert zu haben.
Rehatec® GmbH, In den Kreuzwiesen 35, 69250 Schönau, **Tel. (06228) 9136-0**, **Fax. (06228) 9136-99**, info@rehatec.com, www.rehatec.com

5.1 Fußbank

Ersatzteilliste Zimmeruntergestell Nick

☐ **Kostenvoranschlag**

Absender / Rechnungsadresse

☐ **Bestellung**

Versandadresse

Besteller

Datum

Seriennummer

Kommission

Zurücksetzen **Senden** **Drucken**

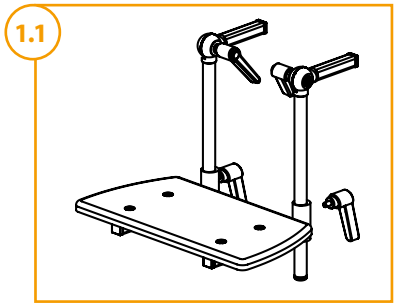

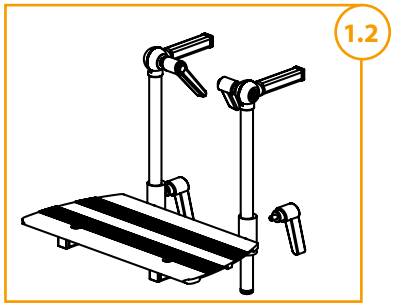

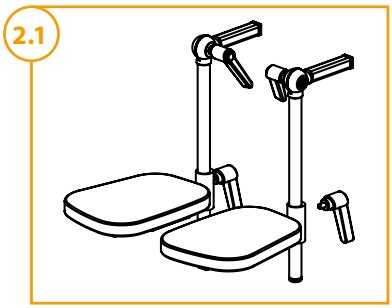

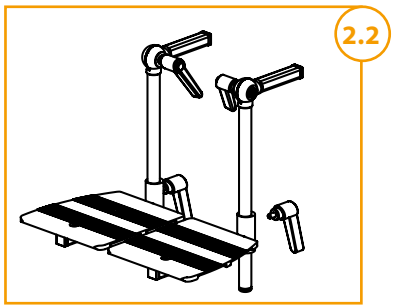

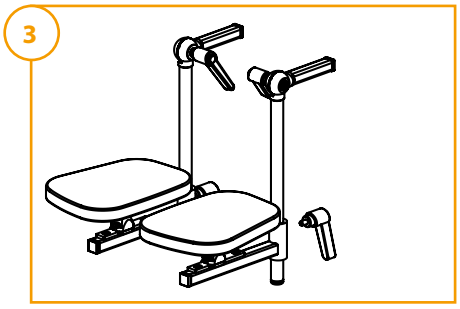

Tabelle auf nachfolgender Seite

© Vervielfältigung nur mit Genehmigung der Rehatec GmbH erlaubt.
Technische Änderungen vorbehalten. Es gelten unsere Allgemeinen Geschäftsbedingungen. Diese finden Sie auf www.rehatec.com.
Mit einer Bestellung bestätigen Sie automatisch unsere AGB gelesen und akzeptiert zu haben.
Rehatec® GmbH, In den Kreuzwiesen 35, 69250 Schönau, **Tel. (06228) 9136-0**, **Fax. (06228) 9136-99**, info@rehatec.com, www.rehatec.com

5.1 Fußbank

Ersatzteilliste Zimmeruntergestell Nick

REHATEC®

☐ **Kostenvoranschlag**

Absender / Rechnungsadresse

☐ **Bestellung**

Versandadresse

Besteller

Datum

Seriennummer

Kommission

Zurücksetzen **Senden** **Drucken**

Zeichnung auf vorheriger Seite

5.1 Fußbank					
Menge	**Pos.**	**Einheit**	**Code**	**für Gr.**	**Bezeichnung**
	1.1	Stück	1010308-ET	1 / 2	Fußbank durchgehend, Holz **komplett inkl. Kniewinkel verstellbar und Fußwinkel**
	1.1	Stück	1009600-ET	3	Fußbank durchgehend, Holz **komplett inkl. Kniewinkel verstellbar und Fußwinkel**
	1.2	Stück	1010308-ET	1 / 2	Fußbank durchgehend, Metall **komplett inkl. Kniewinkel verstellbar und Fußwinkel**
	1.2	Stück	1009600-ET	3	Fußbank durchgehend, Metall **komplett inkl. Kniewinkel verstellbar und Fußwinkel**
	2.1	Stück	1010309-ET	1 / 2	Fußbank geteilt, Holz **komplett inkl. Kniewinkel verstellbar und Fußwinkel**
	2.1	Stück	1010700-ET	3	Fußbank geteilt, Holz **komplett inkl. Kniewinkel verstellbar und Fußwinkel**
	2.2	Stück	1010309-ET	1 / 2	Fußbank geteilt, Metall **komplett inkl. Kniewinkel verstellbar und Fußwinkel**
	2.2	Stück	1010700-ET	3	Fußbank geteilt, Metall **komplett inkl. Kniewinkel verstellbar und Fußwinkel**
	3	Stück	1010310-ET	1 / 2	Fußbank geteilt mit Kugelgelenken **(dreidimensional verstellbar) Holz komplett inkl. Kniewinkel verstell-bar, Fußwinkel und Klemmhebel**
	3	Stück	1010703-ET	3	Fußbank geteilt mit Kugelgelenken **(dreidimensional verstellbar) Holz komplett inkl. Kniewinkel verstell-bar, Fußwinkel und Klemmhebel**

© Vervielfältigung nur mit Genehmigung der Rehatec GmbH erlaubt.
Technische Änderungen vorbehalten. Es gelten unsere Allgemeinen Geschäftsbedingungen. Diese finden Sie auf www.rehatec.com.
Mit einer Bestellung bestätigen Sie automatisch unsere AGB gelesen und akzeptiert zu haben.
Rehatec® GmbH, In den Kreuzwiesen 35, 69250 Schönau, **Tel. (06228) 9136-0**, **Fax. (06228) 9136-99**, info@rehatec.com, www.rehatec.com

5.2 Fußbrett

Ersatzteilliste Zimmeruntergestell Nick

☐ **Kostenvoranschlag**

Absender / Rechnungsadresse

☐ **Bestellung**

Versandadresse

Besteller

Datum

Seriennummer

Kommission

Zurücksetzen | **Senden** | **Drucken**

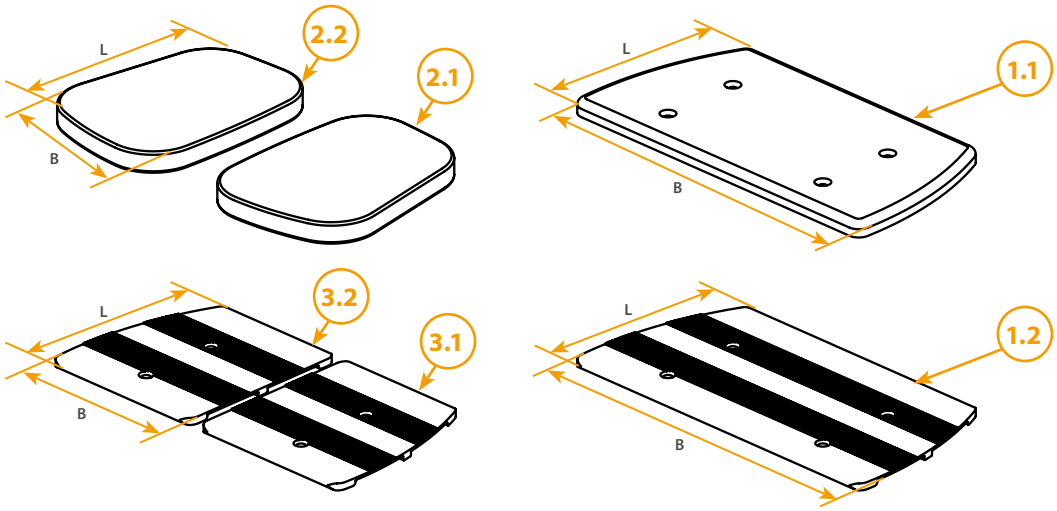

Fußbrett durchgehend, Metall

für Gr.	L (Tiefe)	B (Breite)
1 / 2	16 cm	31 cm
3	24 cm	39 cm

Fußbrett durchgehend, Holz

für Gr.	L (Tiefe)	B (Breite)
1 / 2	16 cm	34 cm
3	24 cm	39 cm

Fußbrett geteilt, Holz

für Gr.	L (Tiefe)	B (Breite)
1 / 2	21 cm	15 cm
3	25 cm	17 cm

Fußbrett geteilt, Metall

für Gr.	L (Tiefe)	B (Breite)
1 / 2	18 cm	16 cm
3	18 cm	24 cm

5.2 Fußbrett

Menge	Pos.	Einheit	Code	für Gr.	Bezeichnung
	1.1	Stück	1009616	1 / 2	Fußbrett durchgehend, Holz
	1.1	Stück	1010701	3	Fußbrett durchgehend, Holz
	1.2	Stück	1010507	1 / 2	Fußbrett durchgehend, Metall
	1.2	Stück	1010988	3	Fußbrett durchgehend, Metall
	2.1	Stück	1009555	1 / 2	Fußbrett geteilt Holz, links
	2.1	Stück	1009602	3	Fußbrett geteilt Holz, links
	2.2	Stück	1009556	1 / 2	Fußbrett geteilt Holz, rechts
	2.2	Stück	1009603	3	Fußbrett geteilt Holz, rechts
	3.1	Stück	1010504	1 / 2	Fußbrett geteilt Metall, links
	3.1	Stück	1015771	3	Fußbrett geteilt Metall, links
	3.2	Stück	1010503	1 / 2	Fußbank geteilt Metall, rechts
	3.2	Stück	1015770	3	Fußbank geteilt Metall, rechts

Weitere technische Daten finden Sie auf www.rehatec.com -> Downloads. Oder fordern Sie diese einfach per eMail, FAX oder Post an!

© Vervielfältigung nur mit Genehmigung der Rehatec GmbH erlaubt.

Technische Änderungen vorbehalten. Es gelten unsere Allgemeinen Geschäftsbedingungen. Diese finden Sie auf www.rehatec.com.
Mit einer Bestellung bestätigen Sie automatisch unsere AGB gelesen und akzeptiert zu haben.

Rehatec® GmbH, In den Kreuzwiesen 35, 69250 Schönau, **Tel. (06228) 9136-0**, **Fax. (06228) 9136-99**, info@rehatec.com, www.rehatec.com

5.3 Fußbankpolster

Ersatzteilliste Zimmeruntergestell Nick

☐ **Kostenvoranschlag**

Absender / Rechnungsadresse

☐ **Bestellung**

Versandadresse

Besteller

Datum

Seriennummer

Kommission

Zurücksetzen **Senden** **Drucken**

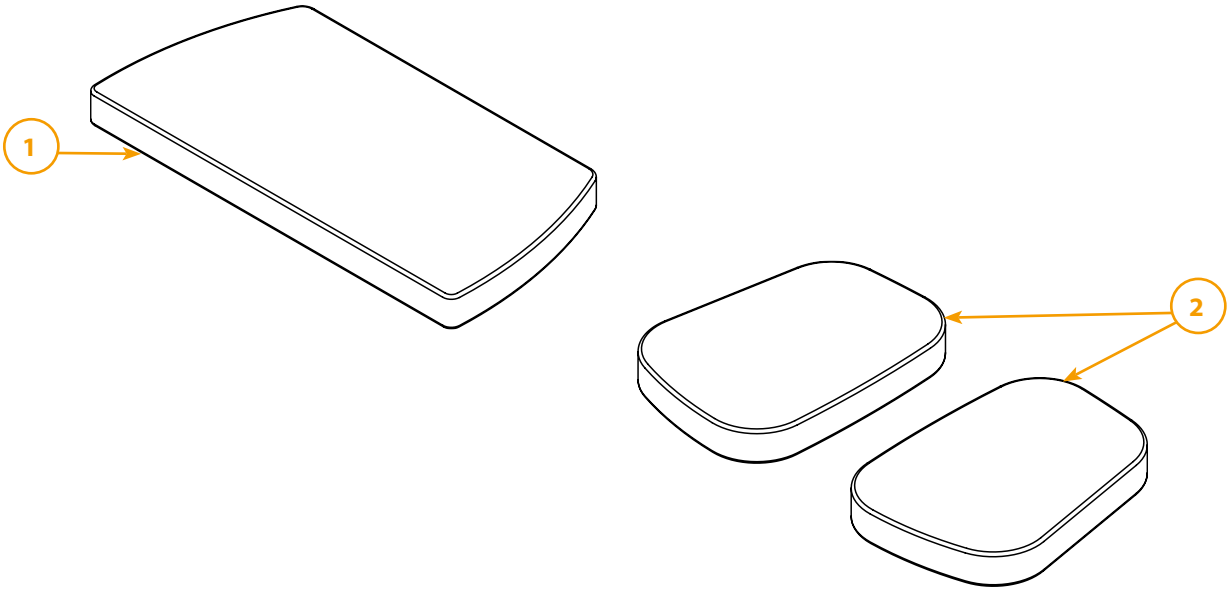

5.3 Fußbankpolster					
Menge	Pos.	Einheit	Code	für Gr.	Bezeichnung
	1	Stück	1017849-ET	1 / 2	*Fußbankpolster, durchgehend Gr. 1 - Kunstleder schwarz*
	1	Stück	1017855-ET	3	*Fußbankpolster, durchgehend Gr. 1 - Kunstleder schwarz*
		Stück	1017844-schwarz	1 / 2	*Bezug Fußbankpolster durchgehend - Kunstleder schwarz*
		Stück	1017850-schwarz	3	*Bezug Fußbankpolster durchgehend - Kunstleder schwarz*
	2	Paar	1017920-ET	1 / 2	Fußbankpolster, geteilt - Kunstleder schwarz
	2	Paar	1017921-ET	3	Fußbankpolster, geteilt - Kunstleder schwarz
		Stück	1017914-schwarz	1 / 2	Bezug Fußbankpolster geteilt - Kunstleder schwarz, linke Seite
		Stück	1017915-schwarz	3	Bezug Fußbankpolster geteilt - Kunstleder schwarz, linke Seite
		Stück	1017917-schwarz	1 / 2	Bezug Fußbankpolster geteilt - Kunstleder schwarz, rechte Seite
		Stück	1017918-schwarz	3	Bezug Fußbankpolster geteilt - Kunstleder schwarz, rechte Seite

Weitere technische Daten finden Sie auf www.rehatec.com -> Downloads. Oder fordern Sie diese einfach per eMail, FAX oder Post an!
© Vervielfältigung nur mit Genehmigung der Rehatec GmbH erlaubt.
Technische Änderungen vorbehalten. Es gelten unsere Allgemeinen Geschäftsbedingungen. Diese finden Sie auf www.rehatec.com.
Mit einer Bestellung bestätigen Sie automatisch unsere AGB gelesen und akzeptiert zu haben.
Rehatec® GmbH, In den Kreuzwiesen 35, 69250 Schönau, **Tel. (06228) 9136-0**, **Fax. (06228) 9136-99**, info@rehatec.com, www.rehatec.com

5.4 Kniewinkel

Ersatzteilliste Zimmeruntergestell Nick

REHATEC®

☐ **Kostenvoranschlag**

Absender / Rechnungsadresse

☐ **Bestellung**

Versandadresse

Besteller

Datum

Seriennummer

Kommission

Zurücksetzen **Senden** **Drucken**

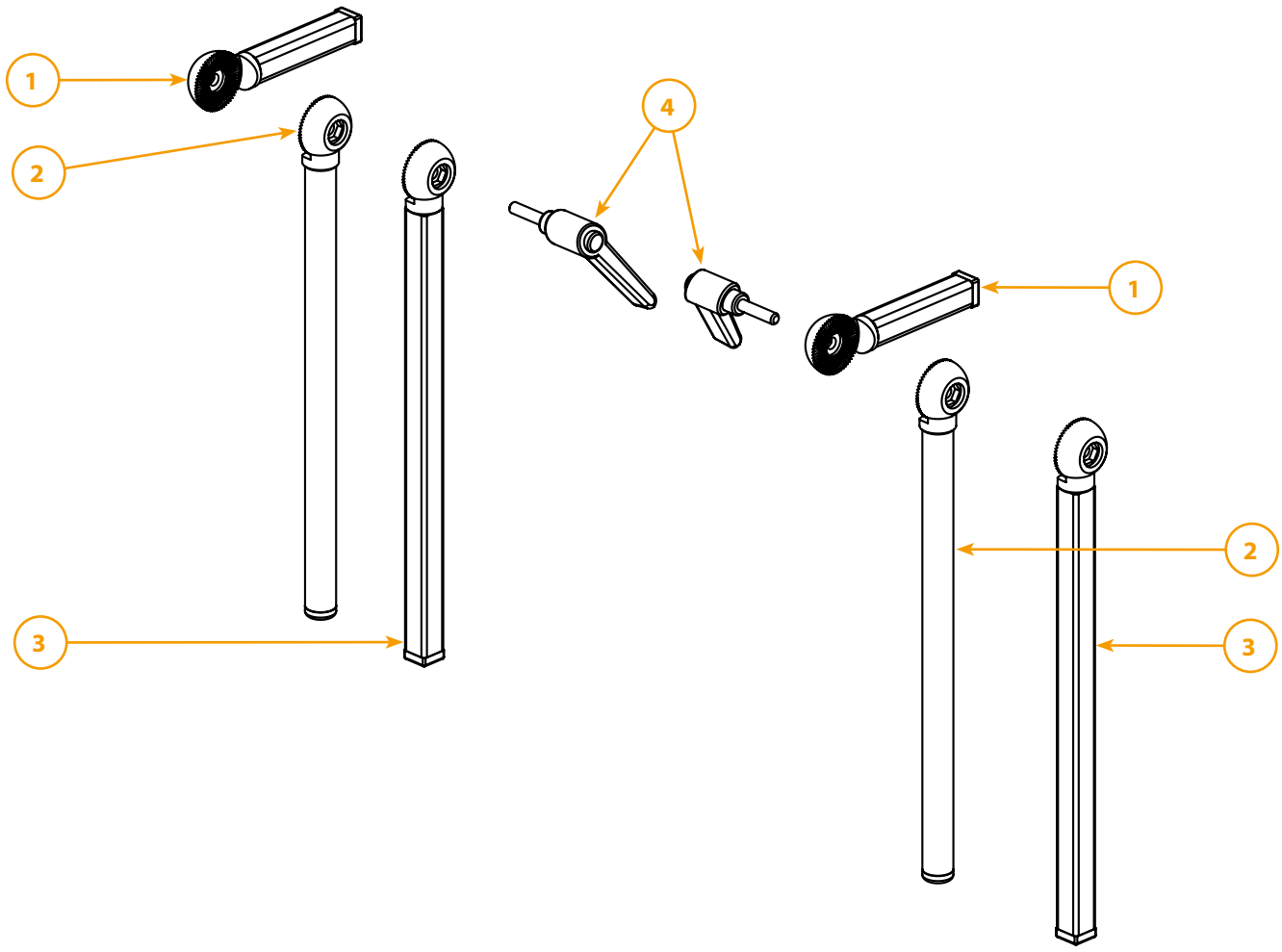

5.4 Kniewinkel					
Menge	Pos.	Einheit	Code	für Gr.	Bezeichnung
	1	Stück	1006912	1 / 2	Kniewinkel oben (70 mm), Vierkantrohr Gr. 1 und 2
	1	Stück	1014600	1-3	Kniewinkel oben (150 mm), Vierkantrohr Gr. 3
	2	Stück	1006906	1 / 2	Kniewinkel unten (250 mm), Rundrohr Gr. 1 und 2
	2	Stück	1009605	1-3	Kniewinkel unten (350 mm), Rundrohr Gr. 3
	3	Stück	1016947	1 / 2	Kniewinkel unten (250 mm), Vierkantrohr Gr. 1 und 2
	3	Stück	1017043	1-3	Kniewinkel unten (350 mm), Vierkantrohr Gr. 3
	4	Stück	1007656	1-3	Klemmhebel M6x25

Weitere technische Daten finden Sie auf www.rehatec.com -> Downloads. Oder fordern Sie diese einfach per eMail, FAX oder Post an!

© Vervielfältigung nur mit Genehmigung der Rehatec GmbH erlaubt.

Technische Änderungen vorbehalten. Es gelten unsere Allgemeinen Geschäftsbedingungen. Diese finden Sie auf www.rehatec.com.
Mit einer Bestellung bestätigen Sie automatisch unsere AGB gelesen und akzeptiert zu haben.

Rehatec® GmbH, In den Kreuzwiesen 35, 69250 Schönau, **Tel. (06228) 9136-0**, **Fax. (06228) 9136-99**, info@rehatec.com, www.rehatec.com

5.5 Wadenpolster

Ersatzteilliste Zimmeruntergestell Nick

☐ **Kostenvoranschlag**

Absender / Rechnungsadresse

☐ **Bestellung**

Versandadresse

Besteller

Datum

Seriennummer

Kommission

Zurücksetzen | **Senden** | **Drucken**

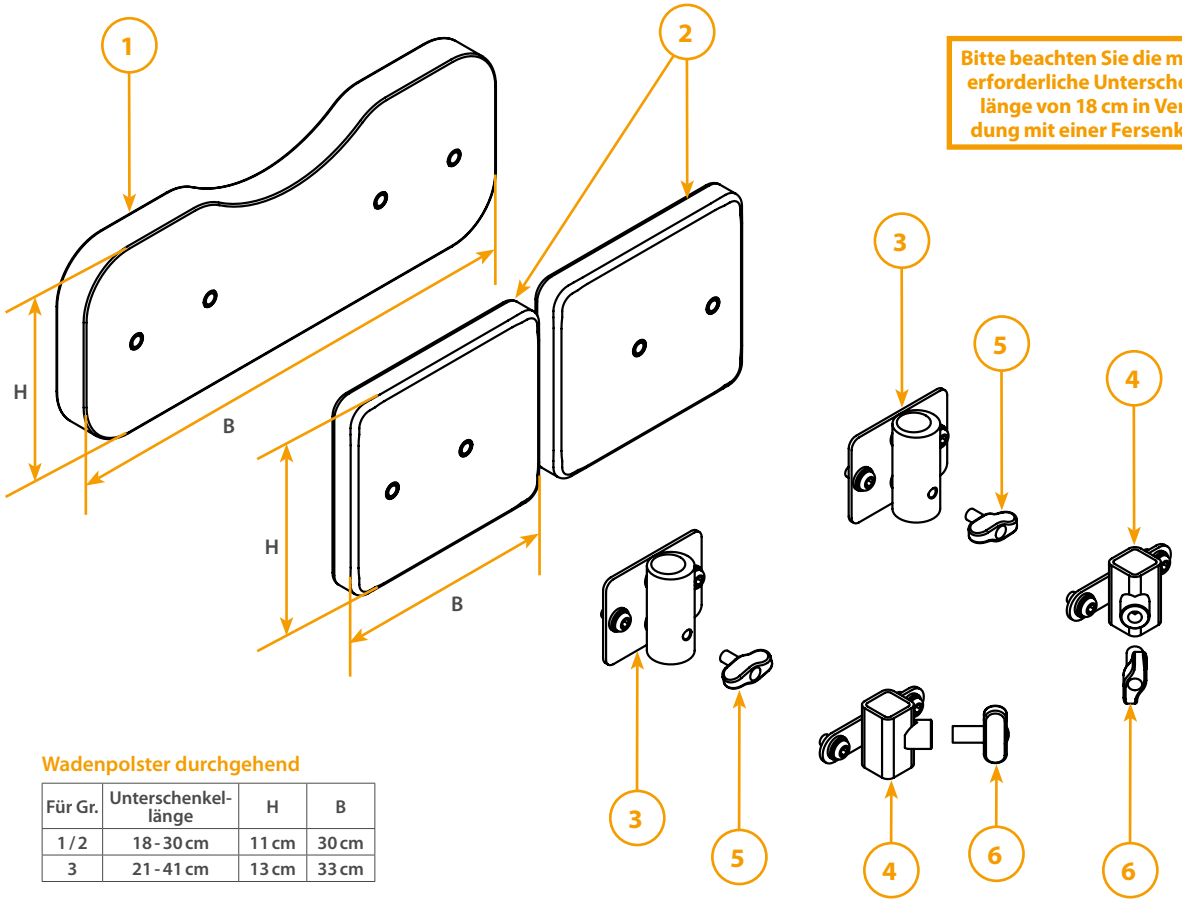

Bitte beachten Sie die minimal erforderliche Unterschenkellänge von 18 cm in Verbindung mit einer Fersenkante!

Wadenpolster durchgehend

Für Gr.	Unterschenkellänge	H	B
1 / 2	18 - 30 cm	11 cm	30 cm
3	21 - 41 cm	13 cm	33 cm

Wadenpolster geteilt

Für Gr.	Unterschenkellänge	H	B
1 / 2	18 - 30 cm	11 cm	15 cm
3	24 - 41 cm	16 cm	18 cm

Tabelle auf nachfolgender Seite

© Vervielfältigung nur mit Genehmigung der Rehatec GmbH erlaubt.
Technische Änderungen vorbehalten. Es gelten unsere Allgemeinen Geschäftsbedingungen. Diese finden Sie auf www.rehatec.com.
Mit einer Bestellung bestätigen Sie automatisch unsere AGB gelesen und akzeptiert zu haben.
Rehatec® GmbH, In den Kreuzwiesen 35, 69250 Schönau, **Tel. (06228) 9136-0**, **Fax. (06228) 9136-99**, info@rehatec.com, www.rehatec.com

5.5 Wadenpolster

Ersatzteilliste Zimmeruntergestell Nick

REHATEC®

☐ **Kostenvoranschlag**

Absender / Rechnungsadresse

☐ **Bestellung**

Versandadresse

Besteller

Datum

Seriennummer

Kommission

Zurücksetzen **Senden** **Drucken**

Zeichnung auf vorheriger Seite

5.5 Wadenpolster

Menge	Pos.	Einheit	Code	für Gr.	Bezeichnung
	1	Stück	1010280-ET	1 / 2	Wadenpolster durchgehend, **komplett** inkl. Blech, Polster, Bezug, Unihalter, Schrauben- und Befestigungsmaterial
	1	Stück	1010705-ET	3	Wadenpolster durchgehend, **komplett** inkl. Blech, Polster, Bezug, Unihalter, Schrauben- und Befestigungsmaterial
		Stück	1019151-ET	1 / 2	Bezug Wadenpolster durchgehend (in Kunstleder schwarz)
		Stück	1019152-ET	3	Bezug Wadenpolster durchgehend (in Kunstleder schwarz)
	2	Paar	1010837-ET	1 / 2	Wadenpolster geteilt, **komplett** inkl. Unihalter, Schrauben- und Befestigungsmaterial
	2	Paar	1010314-ET	3	Wadenpolster geteilt, **komplett** inkl. Unihalter, Schrauben- und Befestigungsmaterial
		Paar	1014209-ET	1 / 2	Bezug Wadenpolster geteilt (in Kunstleder schwarz)
		Paar	1014206-ET	3	Bezug Wadenpolster geteilt (in Kunstleder schwarz)
	3	Stück	1011611	1-3	Unihalter für Kniewinkel fest, Rundohr 16 mm inkl. Miniwing M6x10
	4	Stück	1009439	1-3	Unihalter für Kniewinkel fest, Vierkantrohr 15x15 mm inkl. Miniwing M8x15
	5	Stück	1007557	1-3	Miniwing M6x10
	6	Stück	1005054	1-3	Miniwing M8x15

© Vervielfältigung nur mit Genehmigung der Rehatec GmbH erlaubt.
Technische Änderungen vorbehalten. Es gelten unsere Allgemeinen Geschäftsbedingungen. Diese finden Sie auf www.rehatec.com.
Mit einer Bestellung bestätigen Sie automatisch unsere AGB gelesen und akzeptiert zu haben.
Rehatec® GmbH, In den Kreuzwiesen 35, 69250 Schönau, **Tel. (06228) 9136-0**, **Fax. (06228) 9136-99**, info@rehatec.com, www.rehatec.com

5.6 Fußwinkel

Ersatzteilliste Zimmeruntergestell Nick

REHATEC®

☐ **Kostenvoranschlag**

Absender / Rechnungsadresse

☐ **Bestellung**

Versandadresse

Besteller

Datum

Seriennummer

Kommission

Zurücksetzen **Senden** **Drucken**

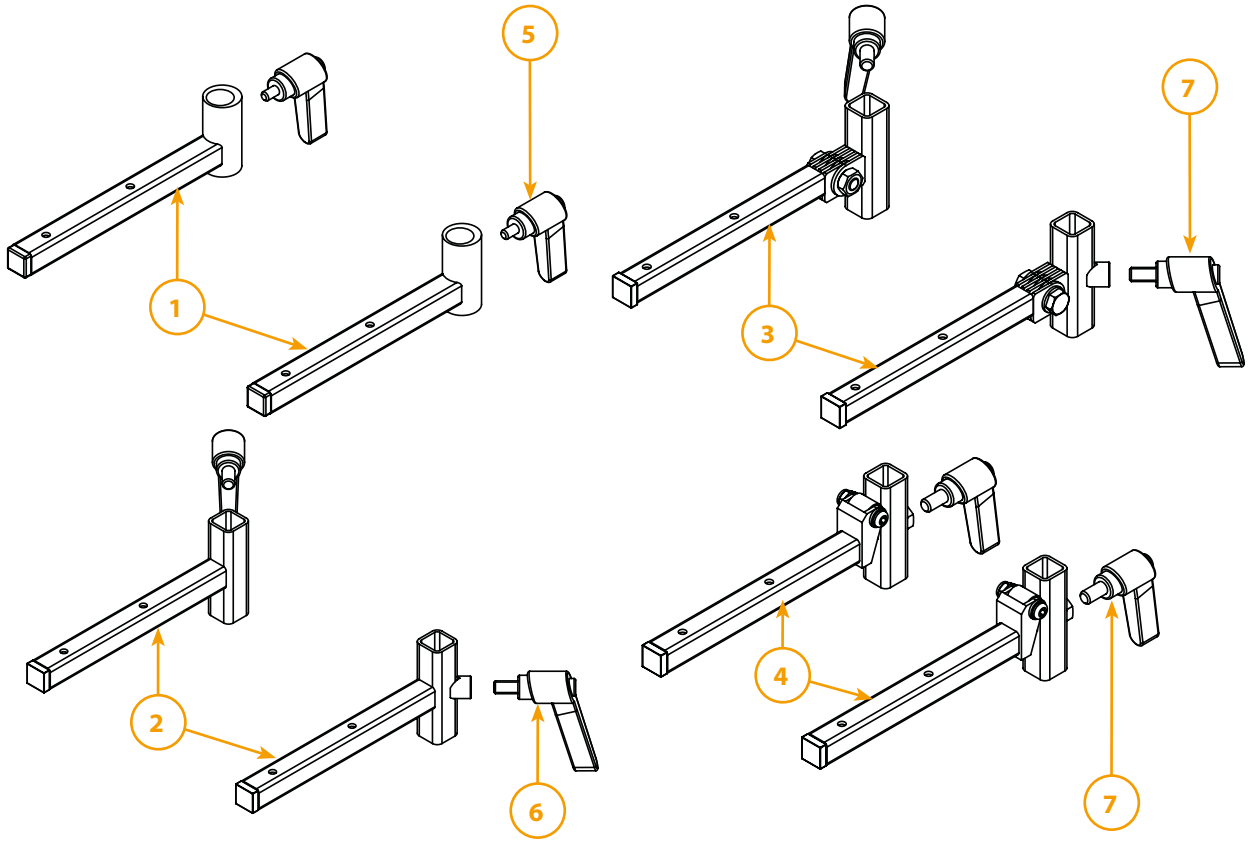

5.6 Fußwinkel					
Menge	Pos.	Einheit	Code	für Gr.	Bezeichnung
	1	Paar	1016945	1 - 3	Fußwinkel fest, Rundrohr 16 mm inkl. Schraubenmaterial
	2	Paar	1017017	1 - 3	Fußwinkel fest, Vierkantrohr inkl. Schraubenmaterial
	3	Paar	1017018-ET-KIT	1 - 3	Fußwinkel winkelverstellbar KIT inkl. Kniewinkel Unterteile Vierkantrohr **für die Umrüstung von Fußwinkel fest (Rundrohr) auf Winkelverstellung (4-Kant)**
	3.1.	Paar	1017018-ET	1 - 3	Fußwinkel winkelverstellbar inkl. Schraubenmaterial **für vorhandene Fußwinkelverstellung/Hochklappmechanik (4-Kant)**
	4	Paar	1021152-ET-KIT	1 - 3	Fußwinkel hochklappbar KIT inkl. Kniewinkel Unterteile Vierkantrohr **für die Umrüstung von Fußwinkel fest (Rundrohr) auf Winkelver-**
	4.1.	Paar	1021152-ET	1 - 3	Fußwinkel hochklappbar inkl. Schraubenmaterial **für vorhandene Fußwinkelverstellung/Hochklappmechanik (4-Kant)**
	5	Stück	1005032	1 - 3	Klemmhebel M6x10 (Kniewinkel fest, Rundrohr)
	6	Stück	1014668	1 - 3	Klemmhebel M8x15 (für feste Fußwinkel, Vierkantrohr)
	7	Stück	1014668	1 - 3	Klemmhebel M8x15 (für verstellbare und hochklappbare Fußwinkel)

Weitere technische Daten finden Sie auf www.rehatec.com -> Downloads. Oder fordern Sie diese einfach per eMail, FAX oder Post an!

© Vervielfältigung nur mit Genehmigung der Rehatec GmbH erlaubt.
Technische Änderungen vorbehalten. Es gelten unsere Allgemeinen Geschäftsbedingungen. Diese finden Sie auf www.rehatec.com.
Mit einer Bestellung bestätigen Sie automatisch unsere AGB gelesen und akzeptiert zu haben.
Rehatec® GmbH, In den Kreuzwiesen 35, 69250 Schönau, **Tel. (06228) 9136-0**, **Fax. (06228) 9136-99**, info@rehatec.com, www.rehatec.com

5.7 Fersenkante

Ersatzteilliste Zimmeruntergestell Nick

☐ **Kostenvoranschlag**

Absender / Rechnungsadresse

☐ **Bestellung**

Versandadresse

Besteller

Datum

Seriennummer

Kommission

Zurücksetzen **Senden** **Drucken**

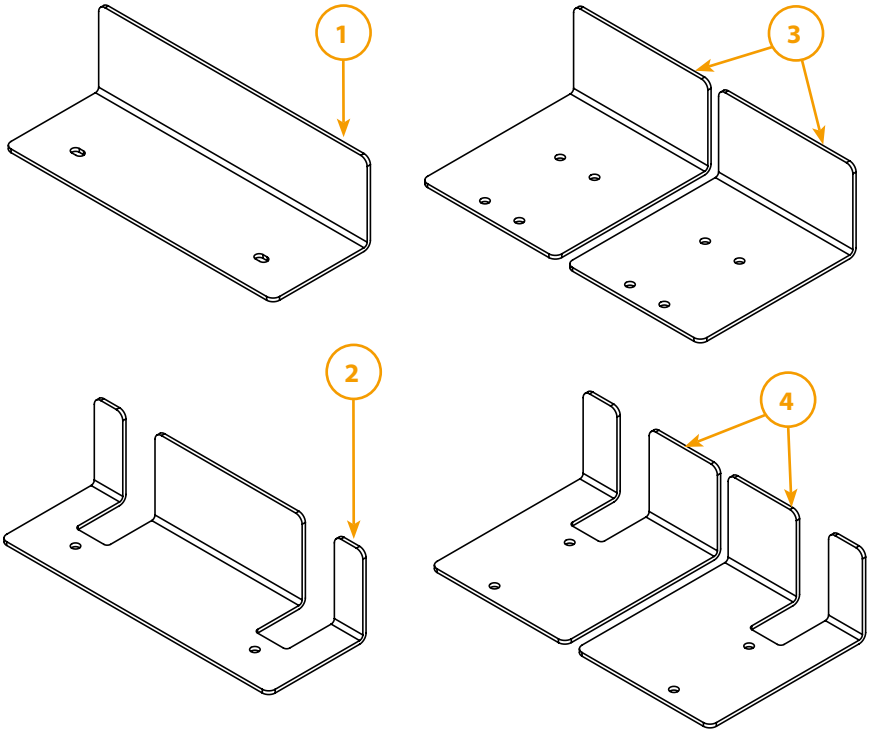

5.7 Fersenkante					
Menge	Pos.	Einheit	Code	für Gr.	Bezeichnung
	1	Stück	1005965	1	Fersenkante durchgehend
	1	Stück	1004929	2	Fersenkante durchgehend
	1	Stück	1005967	3	Fersenkante durchgehend
	2	Stück	1003830	1	Fersenkante durchgehend, Fußwinkelverstellung/Hochklappmechanik
	2	Stück	1004928	2	Fersenkante durchgehend, Fußwinkelverstellung/Hochklappmechanik
	2	Stück	1005968	3	Fersenkante durchgehend, Fußwinkelverstellung/Hochklappmechanik
	3	Stück	1014134	1/2	Fersenkante geteilt
	3	Stück	1014135	3	Fersenkante geteilt
	4	Stück	1014132	1/2	Fersenkante geteilt, Fußwinkelverstellung/ Hochklappmechanik
	4	Stück	1014133	3	Fersenkante geteilt, Fußwinkelverstellung/ Hochklappmechanik

Weitere technische Daten finden Sie auf www.rehatec.com -> Downloads. Oder fordern Sie diese einfach per eMail, FAX oder Post an!

© Vervielfältigung nur mit Genehmigung der Rehatec GmbH erlaubt.
Technische Änderungen vorbehalten. Es gelten unsere Allgemeinen Geschäftsbedingungen. Diese finden Sie auf www.rehatec.com.
Mit einer Bestellung bestätigen Sie automatisch unsere AGB gelesen und akzeptiert zu haben.
Rehatec® GmbH, In den Kreuzwiesen 35, 69250 Schönau, **Tel. (06228) 9136-0**, **Fax. (06228) 9136-99**, info@rehatec.com, www.rehatec.com

5.8 Fußschalen

Ersatzteilliste Zimmeruntergestell Nick

☐ **Kostenvoranschlag**

Absender / Rechnungsadresse

☐ **Bestellung**

Versandadresse

Besteller

Datum

Seriennummer

Kommission

Zurücksetzen **Senden** **Drucken**

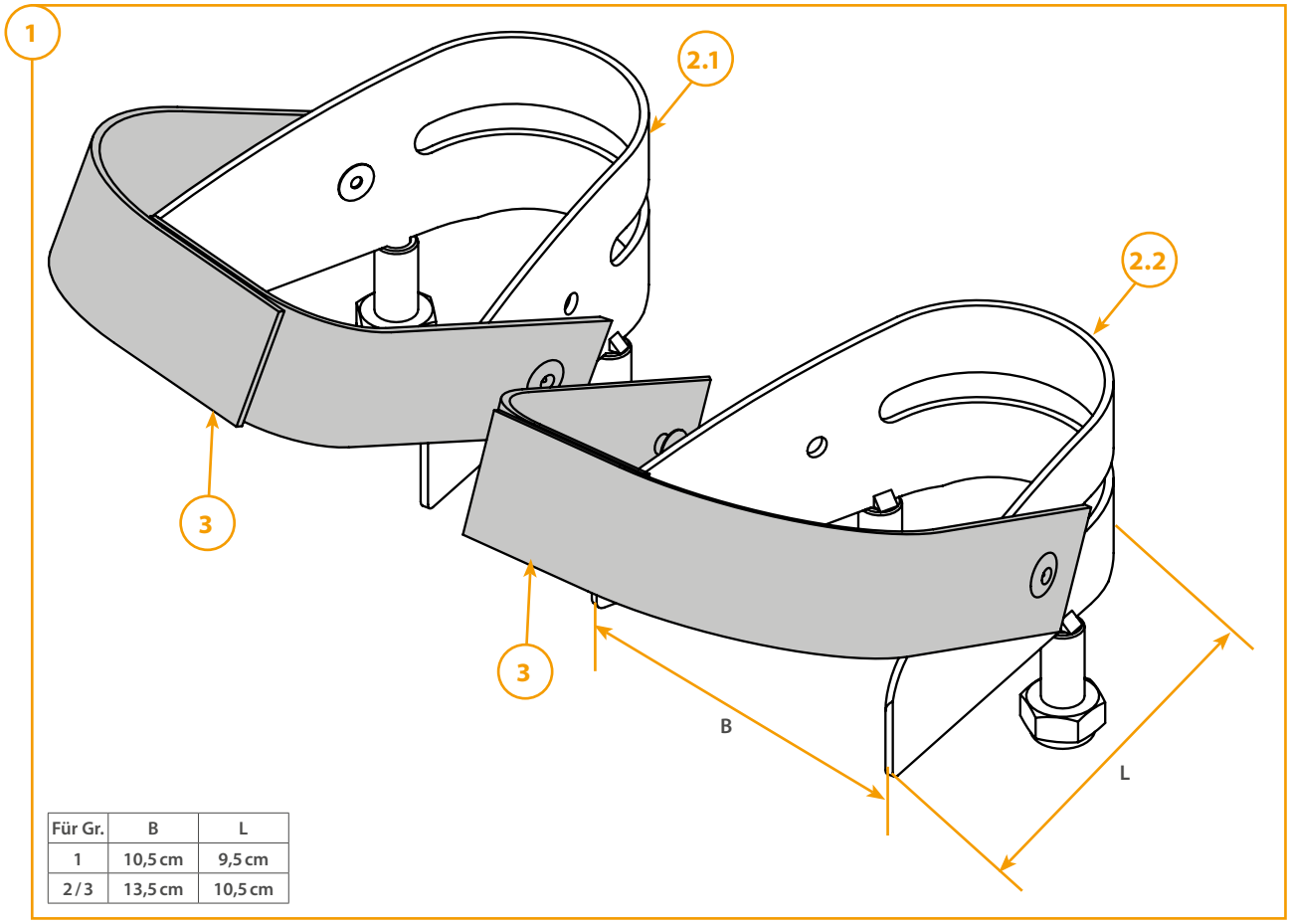

Für Gr.	B	L
1	10,5 cm	9,5 cm
2 / 3	13,5 cm	10,5 cm

5.8 Fußschalen

Menge	Pos.	Einheit	Code	für Gr.	Bezeichnung
	1	Paar	1014598	1	Fußschalen verschraubbar Gr. 0, inkl. Fußriemen
	1	Paar	1014599	2 / 3	Fußschalen verschraubbar Gr. 1, inkl. Fußriemen
	2.1	Stück	1004397	1	Fußschale verschraubbar Gr. 0, rechts
	2.2	Stück	1004396	1	Fußschale verschraubbar Gr. 0, links
	2.1	Stück	1004399	2 / 3	Fußschale verschraubbar Gr. 1, rechts
	2.2	Stück	1004398	2 / 3	Fußschale verschraubbar Gr. 1, links
	3	Stück	1014394-ET	1	Fußriemen kurz
	3	Stück	1014395-ET	2 / 3	Fußriemen lang

Weitere technische Daten finden Sie auf www.rehatec.com -> Downloads. Oder fordern Sie diese einfach per eMail, FAX oder Post an!

© Vervielfältigung nur mit Genehmigung der Rehatec GmbH erlaubt.

Technische Änderungen vorbehalten. Es gelten unsere Allgemeinen Geschäftsbedingungen. Diese finden Sie auf www.rehatec.com.
Mit einer Bestellung bestätigen Sie automatisch unsere AGB gelesen und akzeptiert zu haben.

Rehatec® GmbH, In den Kreuzwiesen 35, 69250 Schönau, **Tel. (06228) 9136-0**, **Fax. (06228) 9136-99**, info@rehatec.com, www.rehatec.com

Notizen

Ersatzteilliste Zimmeruntergestell Nick

REHATEC®

☐ **Kostenvoranschlag**

Absender / Rechnungsadresse

☐ **Bestellung**

Versandadresse

Besteller

Datum

Seriennummer

Kommission

Zurücksetzen **Senden** **Drucken**

Zeichnung

© Vervielfältigung nur mit Genehmigung der Rehatec GmbH erlaubt.
Technische Änderungen vorbehalten. Es gelten unsere Allgemeinen Geschäftsbedingungen. Diese finden Sie auf www.rehatec.com.
Mit einer Bestellung bestätigen Sie automatisch unsere AGB gelesen und akzeptiert zu haben.
Rehatec® GmbH, In den Kreuzwiesen 35, 69250 Schönau, **Tel. (06228) 9136-0**, **Fax. (06228) 9136-99**, info@rehatec.com, www.rehatec.com