Medizinische Plattformen

für Sitzschalenfahrgestell Galileo

REHATEC®

☐ **Kostenvoranschlag**

Absender / Rechnungsadresse

☐ **Bestellung**

Versandadresse

Besteller

Datum

Kommission

Zurücksetzen | **Senden** | **Drucken**

Medizinische Plattform „pendelnd“

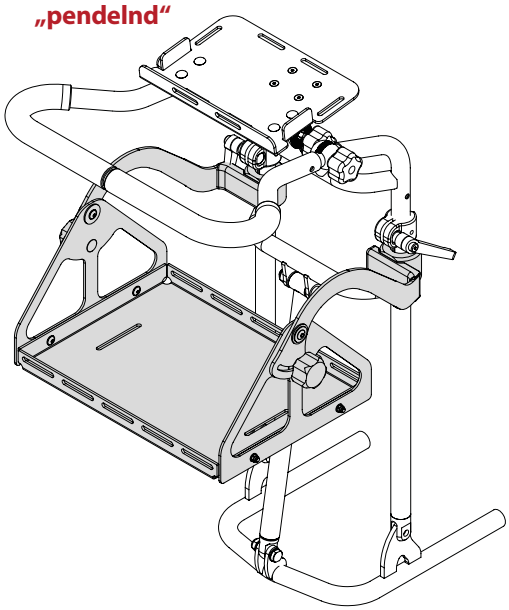

Medizinische Plattform „Etagere“

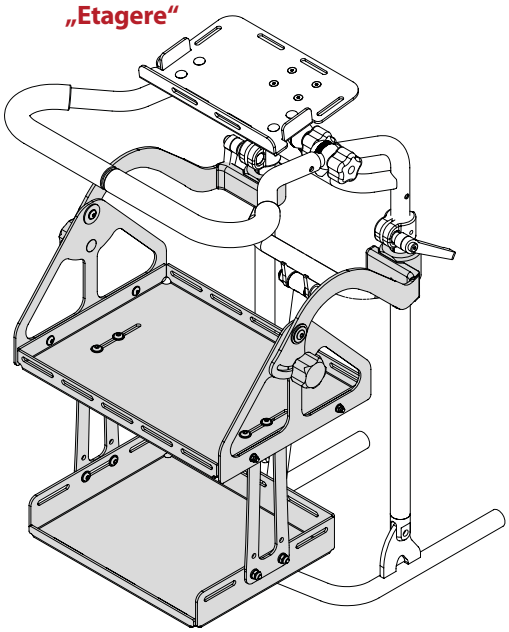

Monitorhalterung

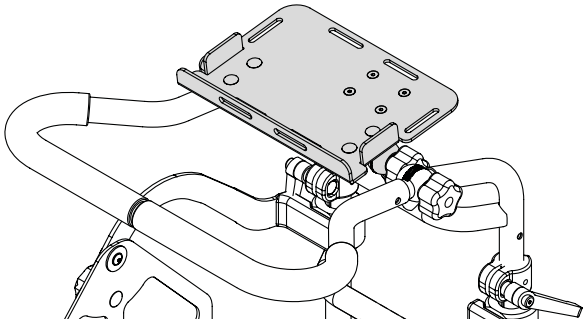

Lieferumfang medizinische Plattform „pendelnd“	Lieferumfang medizinische Plattform „Etagere“	Lieferumfang Monitorhalterung
• **Eine** Plattform • pendelnd oder fixierbar • Befestigung am Rücken • max. Belastung 10 kg	• **Zwei** Plattformen • pendelnd oder fixierbar • Befestigung am Rücken • max. Belastung je Plattform 5 kg	• Einstellbar über Zahnsegment • Befestigung am Rücken (Querstrebe) • max. Belastung 3 kg

Weitere technische Daten finden Sie auf www.rehatec.com -> Downloads. Oder fordern Sie diese einfach per eMail, FAX oder Post an!

Gültig bis auf Widerruf ab 01.01.2026. © Vervielfältigung nur mit Genehmigung der Rehatec® GmbH erlaubt.
Technische Änderungen vorbehalten. Es gelten unsere Allgemeinen Geschäftsbedingungen. Diese finden Sie auf **www.rehatec.com**.
Mit einer Bestellung bestätigen Sie automatisch unsere AGB gelesen und akzeptiert zu haben.

Rehatec® GmbH, In den Kreuzwiesen 35, 69250 Schönau, **Tel. (06228) 9136-0**, **Fax. (06228) 9136-99**, info@rehatec.com, www.rehatec.com

Medizinische Plattformen

für Sitzschalenfahrgestell Galileo

REHATEC®

Monitorhalterung

Monitorhalterung, breiten- und winkelverstellbar
Code 1028334

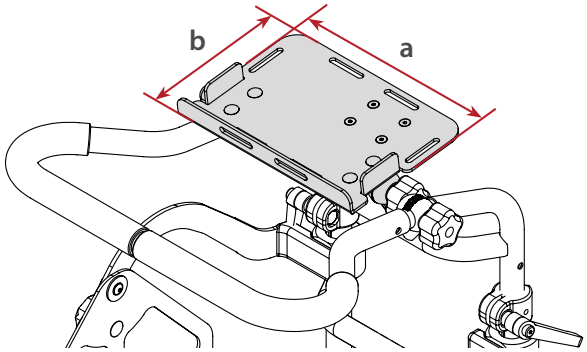

für Größe	Breite (a)	Tiefe (b)
1–6	19,6 - 30 cm	15,0 cm

☐ **Sonderbau** **841,- €**

Plattformen

Plattform „pendelnd“
Code 1028248

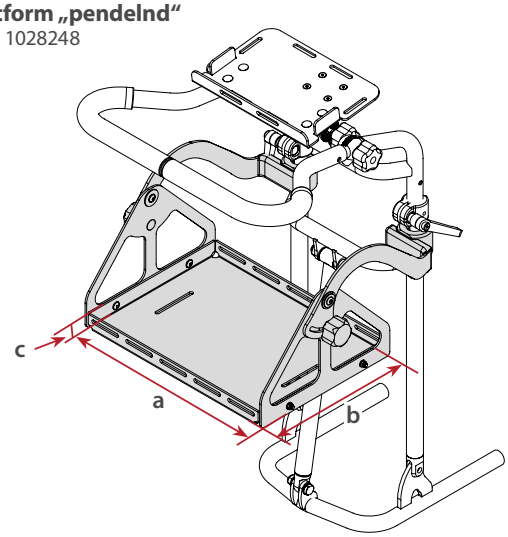

	Code	für Größe	Breite x Tiefe x Höhe (a x b x c)
☐	1028248-A	2	30,1 x 24,0 x 2,5 cm
☐	1028248-B	2	33,1 x 24,0 x 2,5 cm
☐	1028248-C	3/4	36,1 x 24,0 x 2,5 cm
☐	1028248-D	3/4	39,1 x 24,0 x 2,5 cm
☐	1028248-E	5/6	42,1 x 24,0 x 2,5 cm
☐	1028248-F	5/6	45,1 x 24,0 x 2,5 cm

Sonderbau **841,- €**

Plattformen

Plattformen „Etagere“
Code 1028297

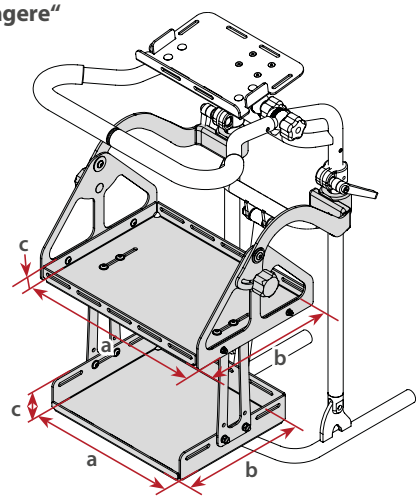

	Code	für Größe	Obere Box Breite x Tiefe x Höhe (a x b x c)	Untere Box Breite x Tiefe x Höhe (a x b x c)
☐	1028297-A	2	30,1 x 24,0 x 2,5 cm	27,5 x 23,0 x 5 cm
☐	1028297-B	2	33,1 x 24,0 x 2,5 cm	
☐	1028297-C	3/4	36,1 x 24,0 x 2,5 cm	33,0 x 24,0 x 5 cm
☐	1028297-D	3/4	39,1 x 24,0 x 2,5 cm	
☐	1028297-E	5/6	42,1 x 24,0 x 2,5 cm	36,5 x 24,0 x 5 cm
☐	1028297-F	5/6	45,1 x 24,0 x 2,5 cm	

Sonderbau **1.681,- €**

Benötigtes Zubehör

Radstandverlängerung
Code 1021179

☒ **Paar** **442,- €**

Schiebebogenverlängerung
Code 5195

☒ **Set** **372,- €**

Weitere Boxen auf Anfrage möglich (siehe nächste Seite)!

Notizen:

Gültig bis auf Widerruf ab 01.01.2026. © Vervielfältigung nur mit Genehmigung der Rehatec® GmbH erlaubt.
Technische Änderungen vorbehalten. Es gelten unsere Allgemeinen Geschäftsbedingungen. Diese finden Sie auf **www.rehatec.com**.
Mit einer Bestellung bestätigen Sie automatisch unsere AGB gelesen und akzeptiert zu haben.

Rehatec® GmbH, In den Kreuzwiesen 35, 69250 Schönau, **Tel. (06228) 9136-0**, **Fax. (06228) 9136-99**, info@rehatec.com, www.rehatec.com

Medizinische Plattformen

für Sitzschalenfahrgestell Galileo

REHATEC®

Welche/s med. Gerät/e werden verwendet

Monitor Typ: _____

Obere Plattform Typ: _____

Obere Plattform Typ: _____

Sonstiges: _____

Weitere Plattformen

Individuelle Plattform

Breite (a) = _____ cm

Tiefe (b) = _____ cm

Höhe (c) = _____ cm

☐ **Sonderbau** **Preis auf Anfrage**

Notizen:

Gültig bis auf Widerruf ab 01.01.2026. © Vervielfältigung nur mit Genehmigung der Rehatec® GmbH erlaubt.
Technische Änderungen vorbehalten. Es gelten unsere Allgemeinen Geschäftsbedingungen. Diese finden Sie auf **www.rehatec.com**.
Mit einer Bestellung bestätigen Sie automatisch unsere AGB gelesen und akzeptiert zu haben.
Rehatec® GmbH, In den Kreuzwiesen 35, 69250 Schönau, **Tel. (06228) 9136-0**, **Fax. (06228) 9136-99**, info@rehatec.com, www.rehatec.com