Ersatzteilliste
Sitzschalenfahrgestell Galileo

REHATEC®

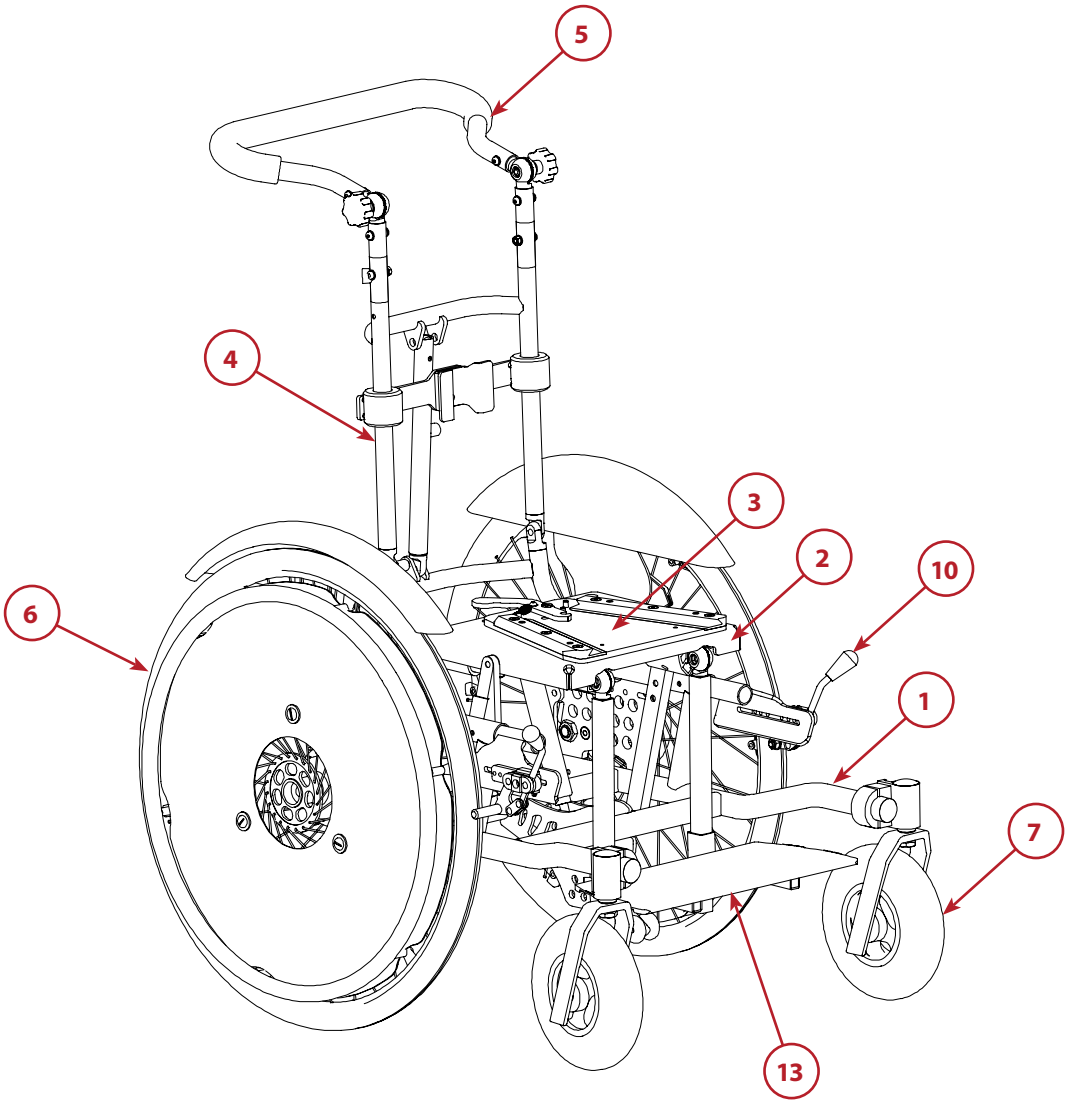

Baugruppen			
Pos.	**Bezeichnung**	**Pos.**	**Bezeichnung**
1	Rahmen	10	Feststellbremse
2	Sitzplatte	11	Kraftknoten (ohne Abbildung)
3	Trapezadapter	12	Armlehne (ohne Abbildung)
4	Rücken	13	Fußbank
5	Schiebebogen	14	Beinführung hochschwenkbar (ohne Abbildung)
6	Antriebsrad	15	Medizinische Plattform (ohne Abbildung)
7	Lenkrad	16	Sitz- und Rückenelement (ohne Abbildung)
8	Lenk- und Schiebehilfe (ohne Abbildung)	17	Kopfstütze (ohne Abbildung)
9	Kippsicherung (ohne Abbildung)		

Weitere technische Daten finden Sie auf www.rehatec.com -> Downloads. Oder fordern Sie diese einfach per eMail, FAX oder Post an!

© Vervielfältigung nur mit Genehmigung der Rehatec® GmbH erlaubt.
Technische Änderungen vorbehalten. Es gelten unsere Allgemeinen Geschäftsbedingungen. Diese finden Sie auf www.rehatec.com.
Mit einer Bestellung bestätigen Sie automatisch unsere AGB gelesen und akzeptiert zu haben.

Rehatec® GmbH, In den Kreuzwiesen 35, 69250 Schönau, **Tel. (06228) 9136-0**, **Fax. (06228) 9136-99**, info@rehatec.com, www.rehatec.com

1. Rahmen

Ersatzteilliste Sitzschalenfahrgestell Galileo

☐ **Kostenvoranschlag**

Absender / Rechnungsadresse

☐ **Bestellung**

Versandadresse

Besteller

Datum

Seriennummer

Kommission

Zurücksetzen **Senden** **Drucken**

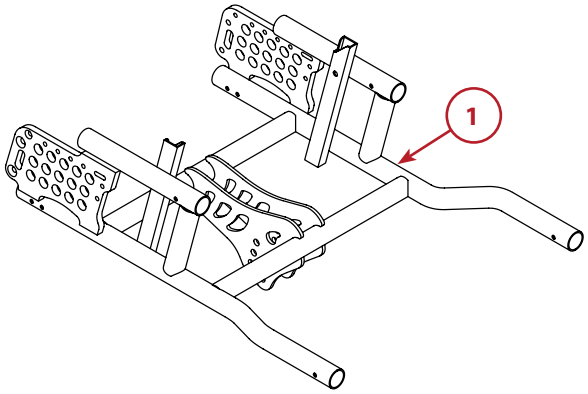

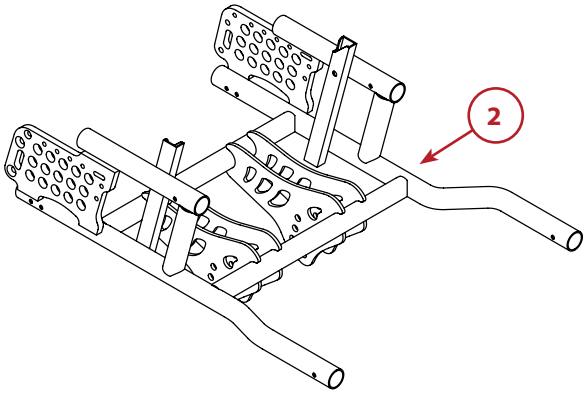

Radsturz beachten!

1.1 Standard Rahmen, 2° Radsturz

	Pos.	Menge	Einheit	Code	Bezeichnung
☐	1		Stück	1015911	Standard Rahmen, 1 Gasfeder, Gr. Mini
☐	1		Stück	1015912	Standard Rahmen, 1 Gasfeder, Gr. 0
☐	1		Stück	1015913	Standard Rahmen, 1 Gasfeder, Gr. 1
☐	1		Stück	1015810	Standard Rahmen, 1 Gasfeder, Gr. 2 kurz
☐	1		Stück	1015919	Standard Rahmen, 1 Gasfeder, Gr. 2 lang
☐	1		Stück	1015920	Standard Rahmen, 1 Gasfeder, Gr. 3
☐	1		Stück	1016462	Standard Rahmen, 1 Gasfeder, Gr. 4
☐	2		Stück	1015917	Standard Rahmen, 2 Gasfedern, Gr. 3
☐	2		Stück	1015918	Standard Rahmen, 2 Gasfedern, Gr. 4
☐	2		Stück	1015827	Standard Rahmen, 2 Gasfedern, Gr. 5

1.2 Standard Rahmen, 0° Radsturz

	Pos.	Menge	Einheit	Code	Bezeichnung
☐	1		Stück	1018668	Standard Rahmen, 1 Gasdruckfeder, Gr. Mini
☐	1		Stück	1018669	Standard Rahmen, 1 Gasdruckfeder, Gr. 0
☐	1		Stück	1018670	Standard Rahmen, 1 Gasdruckfeder, Gr. 1
☐	1		Stück	1018671	Standard Rahmen, 1 Gasdruckfeder, Gr. 2 kurz
☐	1		Stück	1018672	Standard Rahmen, 1 Gasdruckfeder, Gr. 2 lang
☐	1		Stück	1018673	Standard Rahmen, 1 Gasdruckfeder, Gr. 3
☐	1		Stück	1018674	Standard Rahmen, 1 Gasdruckfeder, Gr. 4
☐	2		Stück	1018675	Standard Rahmen, 2 Gasdruckfedern, Gr. 3
☐	2		Stück	1018676	Standard Rahmen, 2 Gasdruckfedern, Gr. 4
☐	2		Stück	1018677	Standard Rahmen, 2 Gasdruckfedern, Gr. 5

© Vervielfältigung nur mit Genehmigung der Rehatec® GmbH erlaubt.
Technische Änderungen vorbehalten. Es gelten unsere Allgemeinen Geschäftsbedingungen. Diese finden Sie auf www.rehatec.com.
Mit einer Bestellung bestätigen Sie automatisch unsere AGB gelesen und akzeptiert zu haben.
Rehatec® GmbH, In den Kreuzwiesen 35, 69250 Schönau, **Tel. (06228) 9136-0**, **Fax. (06228) 9136-99**, info@rehatec.com, www.rehatec.com

1. Rahmen

Ersatzteilliste Sitzschalenfahrgestell Galileo

☐ **Kostenvoranschlag**

Absender / Rechnungsadresse

☐ **Bestellung**

Versandadresse

Besteller

Datum

Seriennummer

Kommission

Zurücksetzen **Senden** **Drucken**

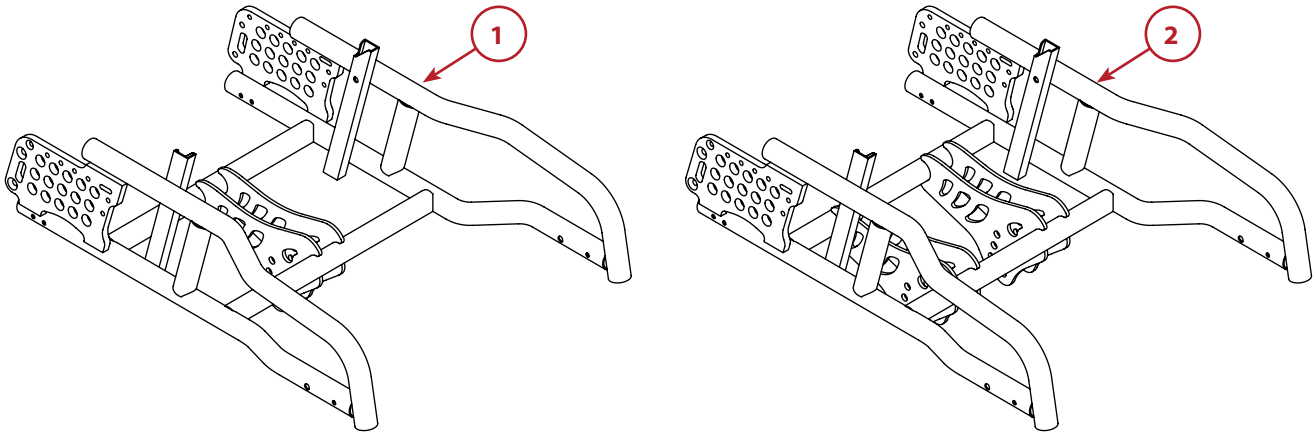

Radsturz beachten!

1.3 Geschlossener Rahmen, 2° Radsturz

	Pos.	Menge	Einheit	Code	Bezeichnung
☐	1		Stück	1017182	Geschlossener Rahmen, 1 Gasfeder, Gr. 2 lang
☐	1		Stück	1017251	Geschlossener Rahmen, 1 Gasfeder, Gr. 3
☐	1		Stück	1017252	Geschlossener Rahmen, 1 Gasfeder, Gr. 4
☐	2		Stück	1017253	Geschlossener Rahmen, 2 Gasfedern, Gr. 3
☐	2		Stück	1017254	Geschlossener Rahmen, 2 Gasfedern, Gr. 4
☐	2		Stück	1017255	Geschlossener Rahmen, 2 Gasfedern, Gr. 5
☐	2		Stück	1017800	Geschlossener Rahmen, 2 Gasfedern, Gr. 6

1.4 Geschlossener Rahmen, 0° Radsturz

	Pos.	Menge	Einheit	Code	Bezeichnung
☐	1		Stück	1018683	Geschlossener Rahmen, 1 Gasfeder, Gr. 2 lang
☐	1		Stück	1018684	Geschlossener Rahmen, 1 Gasfeder, Gr. 3
☐	1		Stück	1018685	Geschlossener Rahmen, 1 Gasfeder, Gr. 4
☐	2		Stück	1018686	Geschlossener Rahmen, 2 Gasfedern, Gr. 3
☐	2		Stück	1018687	Geschlossener Rahmen, 2 Gasfedern, Gr. 4
☐	2		Stück	1018688	Geschlossener Rahmen, 2 Gasfedern, Gr. 5
☐	2		Stück	1018689	Geschlossener Rahmen, 2 Gasfedern, Gr. 6

© Vervielfältigung nur mit Genehmigung der Rehatec® GmbH erlaubt.
Technische Änderungen vorbehalten. Es gelten unsere Allgemeinen Geschäftsbedingungen. Diese finden Sie auf www.rehatec.com.
Mit einer Bestellung bestätigen Sie automatisch unsere AGB gelesen und akzeptiert zu haben.
Rehatec® GmbH, In den Kreuzwiesen 35, 69250 Schönau, **Tel. (06228) 9136-0**, **Fax. (06228) 9136-99**, info@rehatec.com, www.rehatec.com

2. Sitzplatte

Ersatzteilliste Sitzschalenfahrgestell Galileo

REHATEC®

☐ **Kostenvoranschlag**

Absender / Rechnungsadresse

☐ **Bestellung**

Versandadresse

Besteller

Datum

Seriennummer

Kommission

Zurücksetzen | **Senden** | **Drucken**

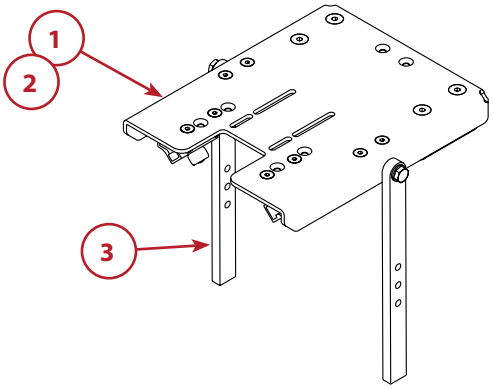

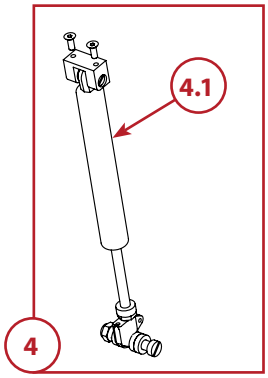

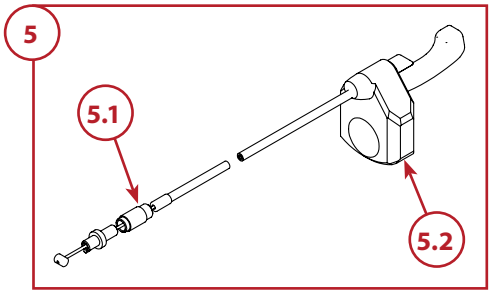

2. Sitzplatte

	Pos.	Menge	Einheit	Code	Für Gr.	Bezeichnung
☐	1		Stück	1015653	Mini/0	Sitzplatte, Standard - ohne Zubehör
☐	2		Stück	1015665	Mini/0	Sitzplatte, verlängert - ohne Zubehör
☐	1		Stück	1015666	1/2	Sitzplatte, Standard - ohne Zubehör
☐	2		Stück	1015670	1/2	Sitzplatte, verlängert - ohne Zubehör
☐	1		Stück	1015678	3/4	Sitzplatte, Standard - ohne Zubehör
☐	2		Stück	1015674	3/4	Sitzplatte, verlängert - ohne Zubehör
☐	1		Stück	1015679	5/6	Sitzplatte, Standard - ohne Zubehör
☐	3		Stück	1003794	alle	Sitzhöhenverstellung
☐	4		Stück	1016356	s.u.	Gasdruckfeder für Sitzkantelung **250 N - KIT**
☐	4		Stück	1016420	s.u.	Gasdruckfeder für Sitzkantelung **350 N - KIT**
☐	4.1		Stück	1019846	Mini/0	Gasdruckfeder **250 N** für Sitzkantelung - 1 Gasdruckfeder
☐	4.1		Stück	1019846	Mini/0	Gasdruckfeder **250 N** für Sitzkantelung - 1 Gasdruckfeder (verlängerte Sitzplatte)
☐	4.1		Stück	1019846	1	Gasdruckfeder **250 N** für Sitzkantelung - 1 Gasdruckfeder
☐	4.1		Stück	1019849	1	Gasdruckfeder **350 N** für Sitzkantelung - 1 Gasdruckfeder und verlängerte Sitzplatte
☐	4.1		Stück	1019846	2	Gasdruckfeder **250 N** für Sitzkantelung - 1 Gasdruckfeder
☐	4.1		Stück	1019849	2	Gasdruckfeder **350 N** für Sitzkantelung - 1 Gasdruckfeder und verlängerte Sitzplatte
☐	4.1		Stück	1019849	3-6	Gasdruckfeder **350 N** für Sitzkantelung - 1 Gasdruckfeder
☐	4.1		Stück	1005172	3-6	Gasdruckfeder **200 N** für Sitzkantelung - 2 Gasdruckfedern **bis 80 kg Gesamtbelastung**
☐	4.1		Stück	1019849	3-6	Gasdruckfeder **350 N** für Sitzkantelung - 2 Gasdruckfedern **ab 80 kg bis 120 kg Gesamtbelastung**
☐	5		Stück	1014259	alle	Bowdenzug für Sitzkantelung - **komplett**
☐	5.1		Stück	1008183	alle	Bowdenzug für Sitzkantelung (1,30 m)
☐	5.2		Stück	1000862	alle	Auslösehebel für Gasdruckfeder

© Vervielfältigung nur mit Genehmigung der Rehatec® GmbH erlaubt.
Technische Änderungen vorbehalten. Es gelten unsere Allgemeinen Geschäftsbedingungen. Diese finden Sie auf www.rehatec.com.
Mit einer Bestellung bestätigen Sie automatisch unsere AGB gelesen und akzeptiert zu haben.

Rehatec® GmbH, In den Kreuzwiesen 35, 69250 Schönau, **Tel. (06228) 9136-0**, **Fax. (06228) 9136-99**, info@rehatec.com, www.rehatec.com

3. Trapezadapter

Ersatzteilliste Sitzschalenfahrgestell Galileo

REHATEC®

☐ **Kostenvoranschlag**

Absender / Rechnungsadresse

☐ **Bestellung**

Versandadresse

Besteller

Datum

Seriennummer

Kommission

Zurücksetzen **Senden** **Drucken**

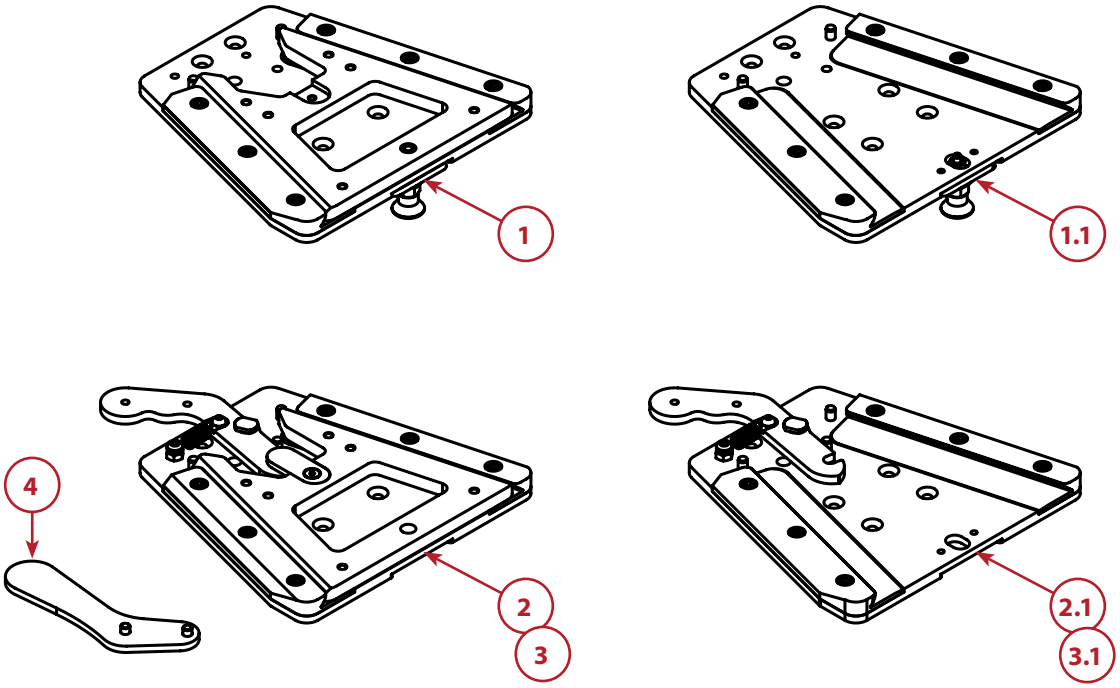

	3. Trapezadapter					
	Pos.	**Menge**	**Einheit**	**Code**	**Für Gr.**	**Bezeichnung**
☐	1		Stück	1020031-ET	Mini/0	Trapezadapter komplett, Ober- und Unterteil, Gr. Mini mit Pin
☐	2		Stück	1008603-ET	1/2	Trapezadapter komplett, Ober- und Unterteil, Gr. 1
☐	3		Stück	1008589-ET	3-6	Trapezadapter komplett, Ober- und Unterteil, Gr. 2
☐	1.1		Stück	1020030-ET	Mini/0	Trapezadapter, Unterteil, Gr. Mini mit Pin
☐	2.1		Stück	1011358-ET	1/2	Trapezadapter, Unterteil, Gr. 1
☐	3.1		Stück	1011356-ET	3-6	Trapezadapter, Unterteil, Gr. 2
☐			Stück	1020028-ET	Mini/0	Trapezadapter Oberteil
☐			Stück	1011359-ET	1/2	Trapezadapter Oberteil
☐			Stück	1011357-ET	3-6	Trapezadapter Oberteil
☐	4		Stück	1023127-ET	1-6	Hebelverlängerung

Weitere technische Daten finden Sie auf www.rehatec.com -> Downloads. Oder fordern Sie diese einfach per eMail, FAX oder Post an!

© Vervielfältigung nur mit Genehmigung der Rehatec® GmbH erlaubt.

Technische Änderungen vorbehalten. Es gelten unsere Allgemeinen Geschäftsbedingungen. Diese finden Sie auf www.rehatec.com.
Mit einer Bestellung bestätigen Sie automatisch unsere AGB gelesen und akzeptiert zu haben.

Rehatec® GmbH, In den Kreuzwiesen 35, 69250 Schönau, **Tel. (06228) 9136-0**, **Fax. (06228) 9136-99**, info@rehatec.com, www.rehatec.com

4. Rücken

Ersatzteilliste Sitzschalenfahrgestell Galileo

REHATEC®

☐ **Kostenvoranschlag**

Absender / Rechnungsadresse

☐ **Bestellung**

Versandadresse

Besteller

Datum

Seriennummer

Kommission

Zurücksetzen **Senden** **Drucken**

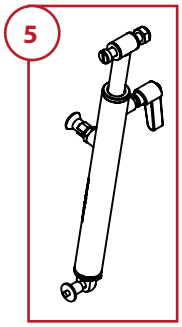

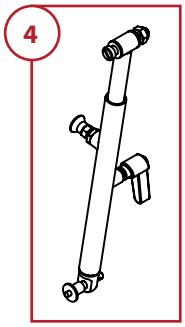

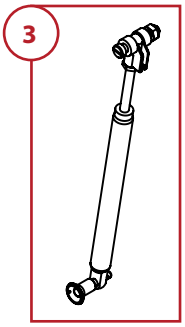

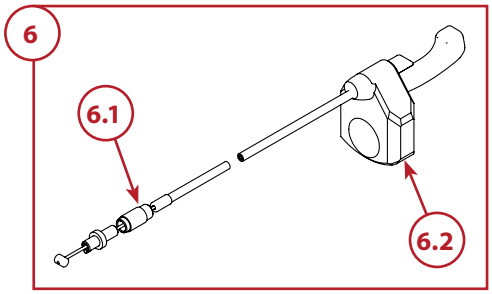

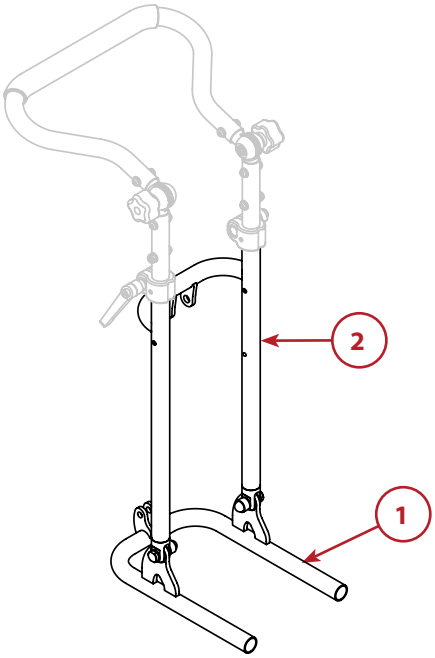

4.1 Rücken

	Pos.	Menge	Einheit	Code	Für Gr.	Bezeichnung
☐	1		Stück	1016337	Mini/0	Rücken Unterteil
☐	1		Stück	1016400	1/2 kurz	Rücken Unterteil
☐	1		Stück	1016401	2 lang	Rücken Unterteil
☐	1		Stück	1016402	3/4	Rücken Unterteil
☐	1		Stück	1016403	5/6	Rücken Unterteil
☐	2		Stück	1016363	Mini/0	Rücken Oberteil
☐	2		Stück	1016395	1/2	Rücken Oberteil
☐	2		Stück	1016397	3/4	Rücken Oberteil
☐	2		Stück	1016398	5/6	Rücken Oberteil
☐	3		Stück	1016336	Mini - 6	Gasdruckfeder Rückenverstellung **250 N KIT**
☐	3.1		Stück	1016332	Mini - 6	Gasdruckfeder Rückenverstellung **250 N**
☐	4		Stück	1016278	alle	Mechanische Rückenverstellung **KIT**
☐	5		Stück	1021386	alle	Dynamische Rückenverstellung 350 N **KIT**
☐	5		Stück	1021386	alle	Dynamische Rückenverstellung 700 N **KIT**
☐	6		Stück	1014259-1	alle	Bowdenzug für Rückenverstellung **komplett**
☐	6.1		Stück	1008176	alle	Bowdenzug für Rückenverstellung
☐	6.2		Stück	1000862	alle	Auslösehebel für Gasdruckfeder

Weitere technische Daten finden Sie auf www.rehatec.com -> Downloads. Oder fordern Sie diese einfach per eMail, FAX oder Post an!

© Vervielfältigung nur mit Genehmigung der Rehatec® GmbH erlaubt.
Technische Änderungen vorbehalten. Es gelten unsere Allgemeinen Geschäftsbedingungen. Diese finden Sie auf www.rehatec.com.
Mit einer Bestellung bestätigen Sie automatisch unsere AGB gelesen und akzeptiert zu haben.
Rehatec® GmbH, In den Kreuzwiesen 35, 69250 Schönau, **Tel. (06228) 9136-0**, **Fax. (06228) 9136-99**, info@rehatec.com, www.rehatec.com

4. Rücken

Ersatzteilliste Sitzschalenfahrgestell Galileo

REHATEC®

☐ **Kostenvoranschlag**

Absender / Rechnungsadresse

☐ **Bestellung**

Versandadresse

Besteller

Datum

Seriennummer

Kommission

Zurücksetzen **Senden** **Drucken**

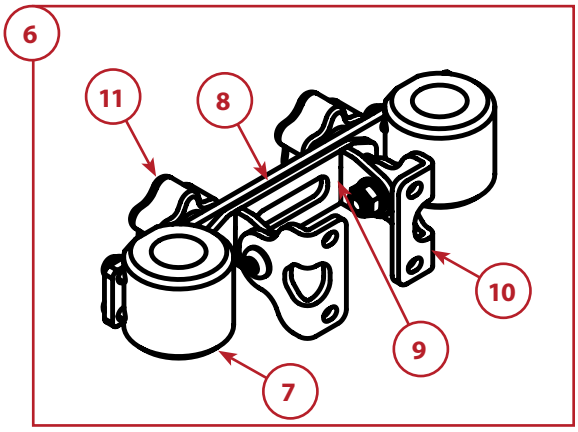

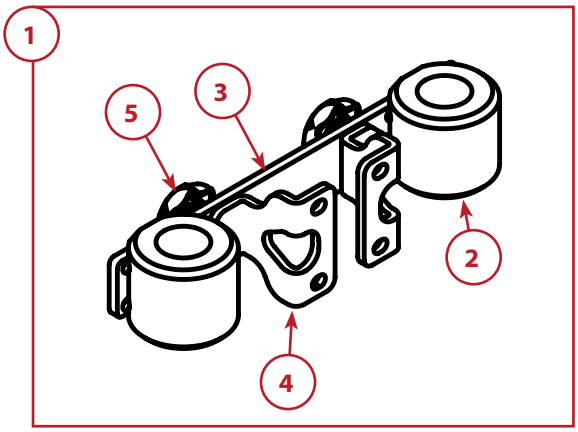

4.2 Rückenbefestigung

	Pos.	Menge	Einheit	Code	Für Gr.	Bezeichnung
☐	1		Stück	1016485-ET	alle	**Rückenbefestigung mit geteiltem, festen Winkel, komplett**
☐	2		Stück	1003791	alle	Rückenhalterung (Buchse)
☐	3		Stück	1015661	Mini/0	Verbindungsstange
☐	3		Stück	1005838	1/2	Verbindungsstange
☐	3		Stück	1004087	3/4	Verbindungsstange
☐	3		Stück	1004026	5/6	Verbindungsstange
☐	4		Stück	1016379	alle	Z-Winkel für Rückenbefestigung *(Es werden 2 Stück benötigt)*
☐	5		Stück	1017064	alle	Fünfsterngriff M8x16
☐	6		Stück	1017928-ET	alle	**Rückenbefestigung mit geteiltem, verstellbarem Winkel, komplett**
☐	7		Stück	1003791	alle	Rückenhalterung (Buchse)
☐	8		Stück	1015661	Mini/0	Verbindungsstange
☐	8		Stück	1005838	1/2	Verbindungsstange
☐	8		Stück	1004087	3/4	Verbindungsstange
☐	8		Stück	1004026	5/6	Verbindungsstange
☐	9		Stück	1017055	alle	Rückenbefestigung winkelverstellbar
☐	10		Stück	1017054	alle	Winkel *(Es werden 2 Stück benötigt)*
☐	11		Stück	1017064	alle	Fünfsterngriff M8x16

© Vervielfältigung nur mit Genehmigung der Rehatec® GmbH erlaubt.
Technische Änderungen vorbehalten. Es gelten unsere Allgemeinen Geschäftsbedingungen. Diese finden Sie auf www.rehatec.com.
Mit einer Bestellung bestätigen Sie automatisch unsere AGB gelesen und akzeptiert zu haben.

Rehatec® GmbH, In den Kreuzwiesen 35, 69250 Schönau, **Tel. (06228) 9136-0**, **Fax. (06228) 9136-99**, info@rehatec.com, www.rehatec.com

5. Schiebebogen

Ersatzteilliste Sitzschalenfahrgestell Galileo

REHATEC®

☐ **Kostenvoranschlag**

Absender / Rechnungsadresse

☐ **Bestellung**

Versandadresse

Besteller

Datum

Seriennummer

Kommission

Zurücksetzen | **Senden** | **Drucken**

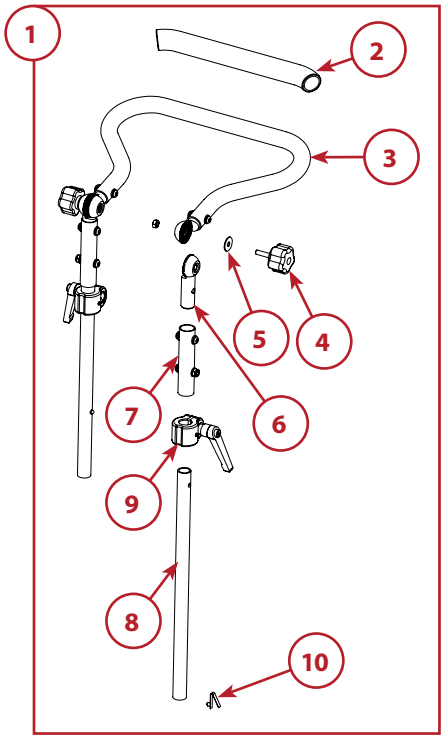

	5. Schiebebogen					
	Pos.	**Menge**	**Einheit**	**Code**	**Für Gr.**	**Bezeichnung**
☐	1		Stück	331-ET	alle	Schiebebogen **komplett**
☐	2		Stück	1019336	alle	Schiebebogenüberzug (Gr. Mini+0 = 1 Stück, Gr. 1-6 = 2 Stück)
☐	3		Stück	1001533	Mini/0	Schiebebogen (gebogenes Teil)
☐	3		Stück	1005836	1/2	Schiebebogen (gebogenes Teil)
☐	3		Stück	1003896	3/4	Schiebebogen (gebogenes Teil)
☐	3		Stück	1000461	5/6	Schiebebogen (gebogenes Teil)
☐	4		Stück	1003309	alle	Fünfsterngriff - Soft M6x25
☐	5		Stück	1007349	alle	Unterlegscheibe A6,4
☐	6		Stück	1004194	alle	Rastergelenk Schiebebogen *(Es werden 2 Stück pro Seite benötigt)*
☐	7		Stück	1003954	alle	Hülse Schiebebogen
☐	8		Stück	1003899	alle	Auszugsrohr
☐	9		Stück	1002615	alle	Überwurf Höhenverstellung inkl. Klemmhebel M8 Innengewinde
☐	10		Stück	1003983	alle	Stativfeder

Weitere technische Daten finden Sie auf www.rehatec.com -> Downloads. Oder fordern Sie diese einfach per eMail, FAX oder Post an!

© Vervielfältigung nur mit Genehmigung der Rehatec® GmbH erlaubt.
Technische Änderungen vorbehalten. Es gelten unsere Allgemeinen Geschäftsbedingungen. Diese finden Sie auf www.rehatec.com.
Mit einer Bestellung bestätigen Sie automatisch unsere AGB gelesen und akzeptiert zu haben.

Rehatec® GmbH, In den Kreuzwiesen 35, 69250 Schönau, **Tel. (06228) 9136-0**, **Fax. (06228) 9136-99**, info@rehatec.com, www.rehatec.com

6. Antriebsrad

Ersatzteilliste Sitzschalenfahrgestell Galileo

☐ **Kostenvoranschlag**

Absender / Rechnungsadresse

☐ **Bestellung**

Versandadresse

Besteller

Datum

Seriennummer

Kommission

Zurücksetzen **Senden** **Drucken**

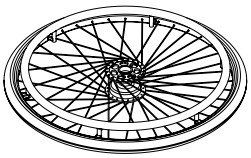

	6.1 Antriebsrad				
	Pos.	**Menge**	**Einheit**	**Code**	**Bezeichnung**
☐	1		Stück	E30043-AT-PU	12“ Antriebsrad, Vollgummi, schwarz - ohne Zubehör
☐	1		Stück	E30043-AT-PU	12“ Antriebsrad, Luft, schwarz - ohne Zubehör
☐	2		Paar	E30039-PU	16“ Antriebsrad, Vollgummi, schwarz - ohne Zubehör
☐	2		Paar	E30039-AT	16“ Antriebsrad, Luft, schwarz - ohne Zubehör
☐	3		Paar	E30040-PU-AT	20“ Antriebsrad, Vollgummi, grau inkl. Greifreifen
☐	3		Paar	E30040-PU-AT	20“ Antriebsrad, Vollgummi, schwarz inkl. Greifreifen
☐	3		Paar	E30040-AT	20“ Antriebsrad, Luft, grau inkl. Greifreifen
☐	3		Paar	E30040-AT	20“ Antriebsrad, Luft, schwarz inkl. Greifreifen
☐	3		Paar	E30040-PU-AT	22“ Antriebsrad, Vollgummi, grau inkl. Greifreifen
☐	3		Paar	E30040-PU-AT	22“ Antriebsrad, Vollgummi, schwarz inkl. Greifreifen
☐	3		Paar	E30040-AT	22“ Antriebsrad, Luft, grau inkl. Greifreifen
☐	3		Paar	E30040-AT	22“ Antriebsrad, Luft, schwarz inkl. Greifreifen
☐	3		Paar	E30040-PU-AT	24“ Antriebsrad, Vollgummi, grau inkl. Greifreifen
☐	3		Paar	E30040-PU-AT	24“ Antriebsrad, Vollgummi, schwarz inkl. Greifreifen
☐	3		Paar	E30040-AT	24“ Antriebsrad, Luft, grau inkl. Greifreifen
☐	3		Paar	E30040-AT	24“ Antriebsrad, Luft, schwarz inkl. Greifreifen
☐	3.1		Stück	4081	Decke Antriebsrad 20“ luftbereift, grau
☐	3.1		Stück	4081	Decke Antriebsrad 20“ luftbereift, schwarz
☐	3.1		Stück	4084	Schlauch 20“ für Luftbereifung
☐	3.1		Stück	4081	Decke Antriebsrad 22“ luftbereift, grau
☐	3.1		Stück	4081	Decke Antriebsrad 22“ luftbereift, schwarz
☐	3.1		Stück	4084	Schlauch 22“ für Luftbereifung
☐	3.1		Stück	4081	Decke Antriebsrad 24“ luftbereift, grau
☐	3.1		Stück	4081	Decke Antriebsrad 24“ luftbereift, schwarz
☐	3.1		Stück	4084	Schlauch 24“ für Luftbereifung
☐	3.2		Stück	4082	Decke Antriebsrad 20“ pannensicher, grau
☐	3.2		Stück	4083	Decke Antriebsrad 20“ pannensicher, schwarz
☐	3.2		Stück	4082	Decke Antriebsrad 22“ pannensicher, grau
☐	3.2		Stück	4083	Decke Antriebsrad 22“ pannensicher, schwarz
☐	3.2		Stück	4082	Decke Antriebsrad 24“ pannensicher, grau
☐	3.2		Stück	4083	Decke Antriebsrad 24“ pannensicher, schwarz

© Vervielfältigung nur mit Genehmigung der Rehatec® GmbH erlaubt.
Technische Änderungen vorbehalten. Es gelten unsere Allgemeinen Geschäftsbedingungen. Diese finden Sie auf www.rehatec.com.
Mit einer Bestellung bestätigen Sie automatisch unsere AGB gelesen und akzeptiert zu haben.
Rehatec® GmbH, In den Kreuzwiesen 35, 69250 Schönau, **Tel. (06228) 9136-0**, **Fax. (06228) 9136-99**, info@rehatec.com, www.rehatec.com

6. Antriebsrad

Ersatzteilliste Sitzschalenfahrgestell Galileo

☐ **Kostenvoranschlag**

Absender / Rechnungsadresse

☐ **Bestellung**

Versandadresse

Besteller

Datum

Seriennummer

Kommission

Zurücksetzen **Senden** **Drucken**

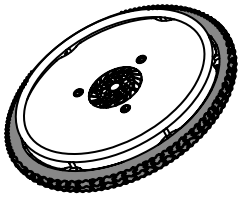

	6.2 Antriebsrad mit Mountainbikebereifung				
	Pos.	**Menge**	**Einheit**	**Code**	**Bezeichnung**
☐	1		Paar	4064-ET	Antriebsrad 24“ mit Mountainbikebereifung - **komplett inkl. Trommelbremsträger, Steckachsen und Greifreifen**
☐	2		Stück	4066	Schlauch 24“ Mountainbike
☐	3		Stück	4067	Decke 24“ Mountainbike

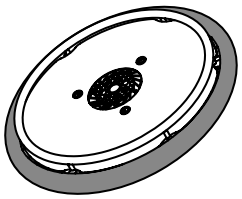

	6.3 Antriebsrad mit Big Apple Bereifung				
	Pos.	**Menge**	**Einheit**	**Code**	**Bezeichnung**
☐	1		Paar	4071	Antriebsrad 24“ mit Big Apple - **komplett inkl. Trommelbremsträger, Steckachsen und Greifreifen**
☐	2		Stück	4073	Schlauch 24“ Big Apple
☐	3		Stück	4072	Decke 24“ Big Apple

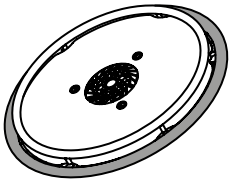

	6.4 Antriebsrad mit Marathonbereifung				
	Pos.	**Menge**	**Einheit**	**Code**	**Bezeichnung**
☐	1		Paar	E30040-RAD	22“ Antriebsrad, ohne Bereifung, schwarz inkl. Greifreifen
☐	1		Paar	E30040-RAD	24“ Antriebsrad, ohne Bereifung, schwarz inkl. Greifreifen
☐	2		Stück	4077	Decke 22“ und 24“ Marathon
☐	3		Stück	4084	Schlauch 22“ und 24“ Marathon

© Vervielfältigung nur mit Genehmigung der Rehatec® GmbH erlaubt.
Technische Änderungen vorbehalten. Es gelten unsere Allgemeinen Geschäftsbedingungen. Diese finden Sie auf www.rehatec.com.
Mit einer Bestellung bestätigen Sie automatisch unsere AGB gelesen und akzeptiert zu haben.
Rehatec® GmbH, In den Kreuzwiesen 35, 69250 Schönau, **Tel. (06228) 9136-0**, **Fax. (06228) 9136-99**, info@rehatec.com, www.rehatec.com

6. Antriebsrad

Ersatzteilliste Sitzschalenfahrgestell Galileo

REHATEC®

☐ **Kostenvoranschlag**

Absender / Rechnungsadresse

☐ **Bestellung**

Versandadresse

Besteller

Datum

Seriennummer

Kommission

Zurücksetzen **Senden** **Drucken**

	6.5 Antriebsrad ohne Trommelbremse (für e-Fix) - nur für 22“ und 24“ -				
	Pos.	**Menge**	**Einheit**	**Code**	**Bezeichnung**
☐			Paar	E30040-22	22“ Antriebsrad, Vollgummi, grau inkl. Greifreifen
☐			Paar	E30040-22	22“ Antriebsrad, Vollgummi, schwarz inkl. Greifreifen
☐			Paar	E30040-22	22“ Antriebsrad, Luft, grau inkl. Greifreifen
☐			Paar	E30040-22	22“ Antriebsrad, Luft, schwarz inkl. Greifreifen
☐			Paar	E30040-24	24“ Antriebsrad, Vollgummi, grau inkl. Greifreifen
☐			Paar	E30040-24	24“ Antriebsrad, Vollgummi, schwarz inkl. Greifreifen
☐			Paar	E30040-24	24“ Antriebsrad, Luft, grau inkl. Greifreifen
☐			Paar	E30040-24	24“ Antriebsrad, Luft, schwarz inkl. Greifreifen
☐			Stück	E920001-1	Steckachse für e-fix inkl. Distanzstück und Schraubenmaterial

	6.6 Zubehör für Antriebsräder				
	Pos.	**Menge**	**Einheit**	**Code**	**Bezeichnung**
☐			Stück	1000576	Bremsgriff automatisch rastend
☐			Stück	1000576	Bremsgriff manuell rastend
☐			Stück	1011163	Bowdenzug für Bremse 1000 mm für 20“-24“
☐			Stück	1021774	Bowdenzug für Bremse 1150 mm für 12“+16“
☐			Stück	1003710	Trommelbremsträger 12“, 16“ und 20-24“, **rechts**
☐			Stück	1003711	Trommelbremsträger 12“, 16“ und 20-24“, **links**
☐			Stück	1003771	Steckachse für 12“ Antriebsräder
☐			Stück	E920001	Steckachse für 16“ und 20-24“ Antriebsräder
☐			Stück	E920001-1	Steckachse für e-fix inkl. Distanzstück und Schraubenmaterial
☐			Stück	E300247-2	Greifring 20“, silber
☐			Stück	E300248-1	Greifring 22“, silber
☐			Stück	E300248	Greifring 24“, silber
☐			Stück	E300247-2	Greifring 20“, schwarz
☐			Stück	E300248-1	Greifring 22“, schwarz
☐			Stück	E300248	Greifring 24“, schwarz
☐			Stück	E300248-5	Greifringbefestigung

© Vervielfältigung nur mit Genehmigung der Rehatec® GmbH erlaubt.
Technische Änderungen vorbehalten. Es gelten unsere Allgemeinen Geschäftsbedingungen. Diese finden Sie auf www.rehatec.com.
Mit einer Bestellung bestätigen Sie automatisch unsere AGB gelesen und akzeptiert zu haben.
Rehatec® GmbH, In den Kreuzwiesen 35, 69250 Schönau, **Tel. (06228) 9136-0**, **Fax. (06228) 9136-99**, info@rehatec.com, www.rehatec.com

6. Antriebsrad

Ersatzteilliste Sitzschalenfahrgestell Galileo

☐ **Kostenvoranschlag**

Absender / Rechnungsadresse

☐ **Bestellung**

Versandadresse

Besteller

Datum

Seriennummer

Kommission

Zurücksetzen **Senden** **Drucken**

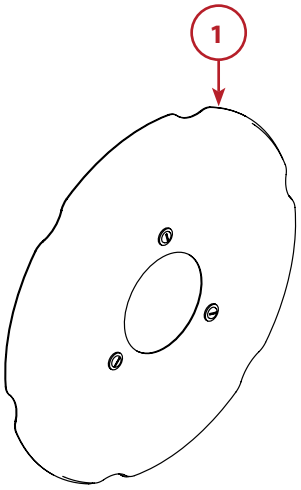

6.2 Speichenschutz

	Pos.	Menge	Einheit	Code	Bezeichnung
☐	1		Paar	1013997-ET	Speichenschutz 20“, transparent inkl. Befestigungsmaterial
☐	1		Paar	1014001-ET	Speichenschutz 22“, transparent inkl. Befestigungsmaterial
☐	1		Paar	1014006-ET	Speichenschutz 24“, transparent inkl. Befestigungsmaterial

© Vervielfältigung nur mit Genehmigung der Rehatec® GmbH erlaubt.
Technische Änderungen vorbehalten. Es gelten unsere Allgemeinen Geschäftsbedingungen. Diese finden Sie auf www.rehatec.com.
Mit einer Bestellung bestätigen Sie automatisch unsere AGB gelesen und akzeptiert zu haben.
Rehatec® GmbH, In den Kreuzwiesen 35, 69250 Schönau, **Tel. (06228) 9136-0**, **Fax. (06228) 9136-99**, info@rehatec.com, www.rehatec.com

6. Antriebsrad

Ersatzteilliste Sitzschalenfahrgestell Galileo

☐ **Kostenvoranschlag**

Absender / Rechnungsadresse

☐ **Bestellung**

Versandadresse

Besteller

Datum

Seriennummer

Kommission

Zurücksetzen | **Senden** | **Drucken**

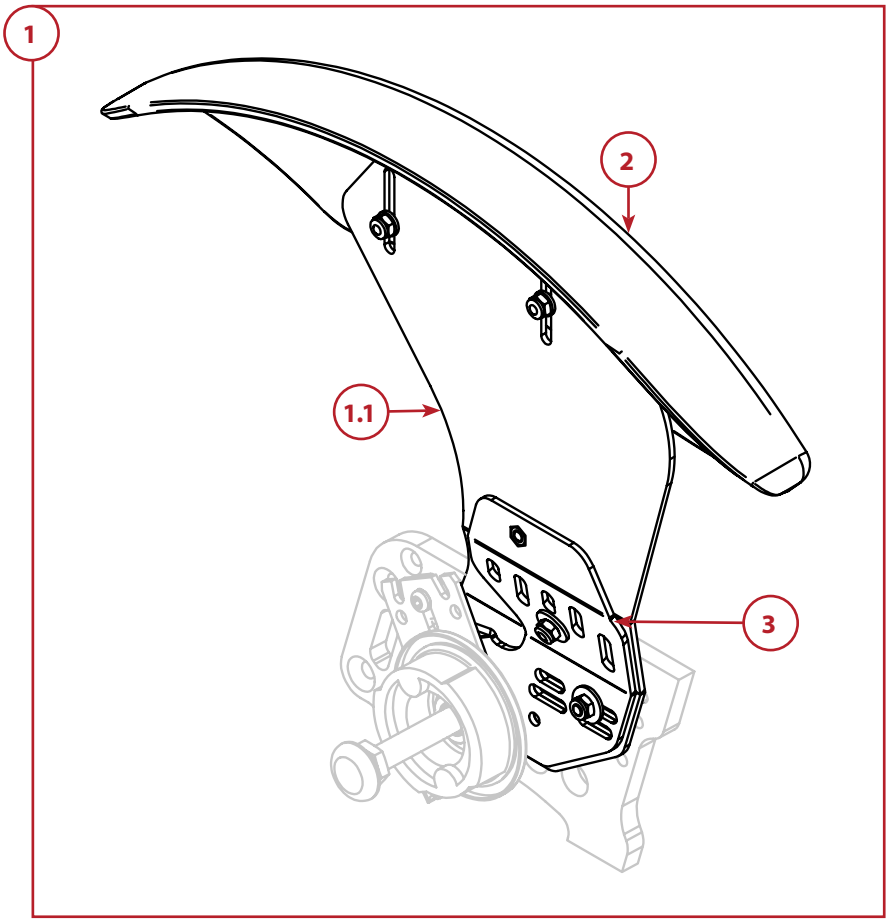

Tabelle auf nachfolgender Seite

Weitere technische Daten finden Sie auf www.rehatec.com -> Downloads. Oder fordern Sie diese einfach per eMail, FAX oder Post an!
© Vervielfältigung nur mit Genehmigung der Rehatec® GmbH erlaubt.
Technische Änderungen vorbehalten. Es gelten unsere Allgemeinen Geschäftsbedingungen. Diese finden Sie auf www.rehatec.com.
Mit einer Bestellung bestätigen Sie automatisch unsere AGB gelesen und akzeptiert zu haben.
Rehatec® GmbH, In den Kreuzwiesen 35, 69250 Schönau, **Tel. (06228) 9136-0**, **Fax. (06228) 9136-99**, info@rehatec.com, www.rehatec.com

6. Antriebsrad

Ersatzteilliste Sitzschalenfahrgestell Galileo

REHATEC®

☐ **Kostenvoranschlag**

Absender / Rechnungsadresse

☐ **Bestellung**

Versandadresse

Besteller

Datum

Seriennummer

Kommission

Zurücksetzen **Senden** **Drucken**

Zeichnung auf vorheriger Seite

6.3 Radschutz ab 16“

	Pos.	Menge	Einheit	Code	Bezeichnung
☐	1		Paar	360-ET	Radschutz **komplett**
☐	1.1		Stück	1017502	Platine Radschutz 16“, rechts
☐	1.1		Stück	1017506	Platine Radschutz 16“, links
☐	1.1		Stück	1016479	Platine Radschutz 20“+22“, rechts
☐	1.1		Stück	1016480	Platine Radschutz 20“+22“, links
☐	1.1		Stück	1015493	Platine Radschutz 24“, rechts
☐	1.1		Stück	1015503	Platine Radschutz 24“, links
☐	1.1		Stück	1017683	Platine Radschutz 20“, rechts für Viamobil-Anbau
☐	1.1		Stück	1017678	Platine Radschutz 20“, links für Viamobil-Anbau
☐	1.1		Stück	1017684	Platine Radschutz 22+24“, rechts für Viamobil-Anbau
☐	1.1		Stück	1017672	Platine Radschutz 22+24“, links für Viamobil-Anbau
☐	1.1		Stück	1017364	Platine Radschutz 22“+24, links für e-Fix
☐	1.1		Stück	1017661	Platine Radschutz 22“+24, rechts für e-Fix
☐	2		Stück	1016798	Radschutz Kunststoff, schwarz - 20““, rechts
☐	2		Stück	1016837	Radschutz Kunststoff, schwarz - 20“, links
☐	2		Stück	1016832	Radschutz Kunststoff, schwarz - 22“+24“, rechts
☐	2		Stück	1016831	Radschutz Kunststoff, schwarz - 22“+24“, links
☐	2		Stück	1017508	Radschutz Kunststoff, schwarz - 16“, rechts
☐	2		Stück	1017507	Radschutz Kunststoff, schwarz - 16“, links
☐	3		Stück	1015514	Verdrehsicherung Trommelbremse - für Galileo **mit Radschutz** - 20“ bis 24“ - rechts
☐	3		Stück	1015515	Verdrehsicherung Trommelbremse - für Galileo **mit Radschutz** - 20“ bis 24“ - links
☐	3		Stück	1017503	Verdrehsicherung Trommelbremse - für Galileo **mit Radschutz** - 16“ - rechts
☐	3		Stück	1017505	Verdrehsicherung Trommelbremse - für Galileo **mit Radschutz** - 16“ - links
☐	3		Stück	1016789	Verdrehsicherung Trommelbremse - für Galileo **ohne Radschutz** - 16“ und 20“ bis 24“ - rechts
☐	3		Stück	1016790	Verdrehsicherung Trommelbremse - für Galileo **ohne Radschutz** - 16“ und 20“ bis 24“ - links

© Vervielfältigung nur mit Genehmigung der Rehatec® GmbH erlaubt.
Technische Änderungen vorbehalten. Es gelten unsere Allgemeinen Geschäftsbedingungen. Diese finden Sie auf www.rehatec.com.
Mit einer Bestellung bestätigen Sie automatisch unsere AGB gelesen und akzeptiert zu haben.
Rehatec® GmbH, In den Kreuzwiesen 35, 69250 Schönau, **Tel. (06228) 9136-0**, **Fax. (06228) 9136-99**, info@rehatec.com, www.rehatec.com

6. Antriebsrad

Ersatzteilliste Sitzschalenfahrgestell Galileo

☐ **Kostenvoranschlag**

Absender / Rechnungsadresse

☐ **Bestellung**

Versandadresse

Besteller

Datum

Seriennummer

Kommission

Zurücksetzen **Senden** **Drucken**

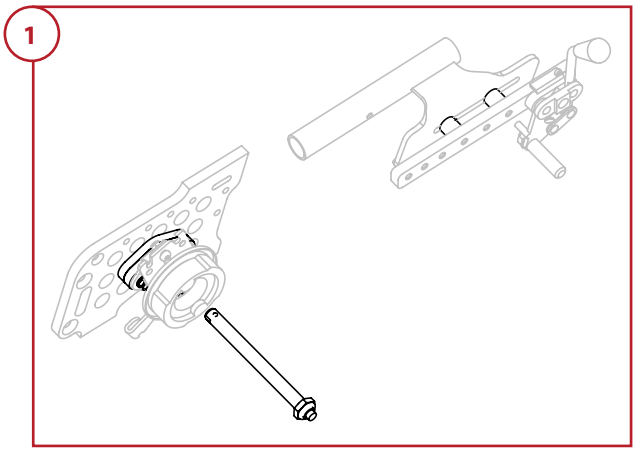

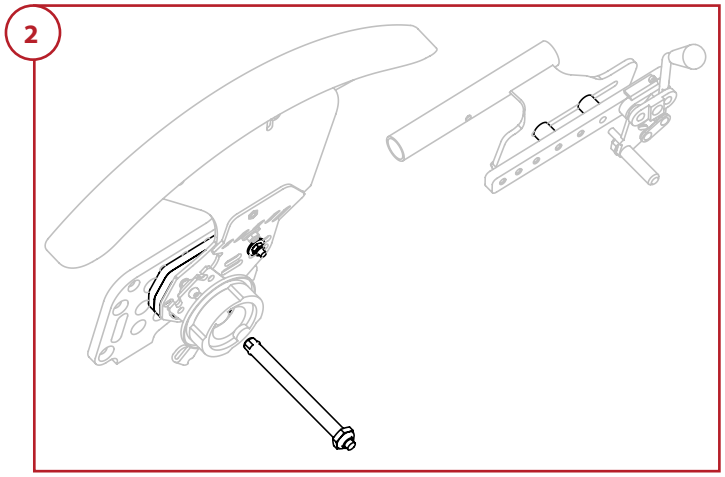

6.4 Verbreiterungssatz Antriebsräder

	Pos.	Menge	Einheit	Code	Bezeichnung
☐	1		Stück	1018137-ET	Verbreiterungssatz für Antriebsräder, **ohne** Radschutz
☐	2		Stück	1017989-ET	Verbreiterungssatz für Antriebsräder, **mit** Radschutz

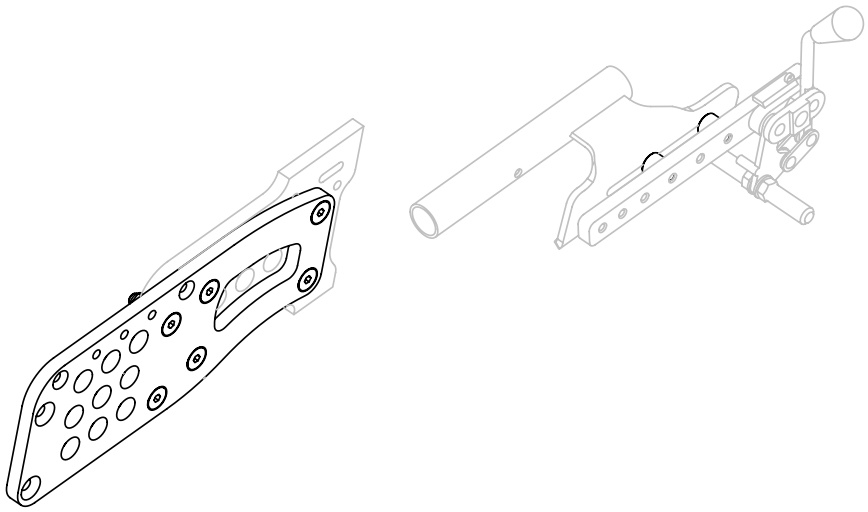

6.5 Radstandsverlängerung

	Pos.	Menge	Einheit	Code	Bezeichnung
☐	1		Stück	1021179-ET	Radstandsverlängerung für Antriebsräder 20“-24“, rechts und links

Weitere technische Daten finden Sie auf www.rehatec.com -> Downloads. Oder fordern Sie diese einfach per eMail, FAX oder Post an!
© Vervielfältigung nur mit Genehmigung der Rehatec® GmbH erlaubt.
Technische Änderungen vorbehalten. Es gelten unsere Allgemeinen Geschäftsbedingungen. Diese finden Sie auf www.rehatec.com.
Mit einer Bestellung bestätigen Sie automatisch unsere AGB gelesen und akzeptiert zu haben.
Rehatec® GmbH, In den Kreuzwiesen 35, 69250 Schönau, **Tel. (06228) 9136-0**, **Fax. (06228) 9136-99**, info@rehatec.com, www.rehatec.com

7. Lenkrad

Ersatzteilliste Sitzschalenfahrgestell Galileo

REHATEC®

☐ **Kostenvoranschlag**

Absender / Rechnungsadresse

☐ **Bestellung**

Versandadresse

Besteller

Datum

Seriennummer

Kommission

Zurücksetzen **Senden** **Drucken**

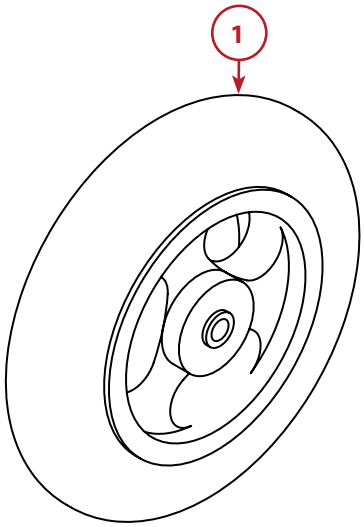

7.1 Lenkrad

	Pos.	Menge	Einheit	Code	Bezeichnung
☐	1		Stück	1017524	Lenkrad 5“ Vollgummi, schwarz
☐	1		Stück	1017521	Lenkrad 5“ Vollgummi, grau
☐	1		Stück	1013730	Lenkrad 6“ Vollgummi, schwarz
☐	1		Stück	1013729	Lenkrad 6“ Vollgummi, grau
☐	1		Stück	1013734	Lenkrad 6“ Luft, schwarz
☐	1		Stück	1013733	Lenkrad 6“ Luft, grau
☐	1		Stück	1013725	Lenkrad 7“ Vollgummi, schwarz
☐	1		Stück	1013724	Lenkrad 7“ Vollgummi, grau
☐	1		Stück	1013728	Lenkrad 7“ Luft, schwarz
☐	1		Stück	1013727	Lenkrad 7“ Luft, grau
☐	1		Stück	1013721	Lenkrad 8“ Vollgummi, schwarz
☐	1		Stück	1013720	Lenkrad 8“ Vollgummi, grau
☐	1		Stück	1013723	Lenkrad 8“ Luft, schwarz
☐	1		Stück	1013722	Lenkrad 8“ Luft, grau

© Vervielfältigung nur mit Genehmigung der Rehatec® GmbH erlaubt.
Technische Änderungen vorbehalten. Es gelten unsere Allgemeinen Geschäftsbedingungen. Diese finden Sie auf www.rehatec.com.
Mit einer Bestellung bestätigen Sie automatisch unsere AGB gelesen und akzeptiert zu haben.
Rehatec® GmbH, In den Kreuzwiesen 35, 69250 Schönau, **Tel. (06228) 9136-0**, **Fax. (06228) 9136-99**, info@rehatec.com, www.rehatec.com

7. Lenkrad

Ersatzteilliste Sitzschalenfahrgestell Galileo

☐ **Kostenvoranschlag**

Absender / Rechnungsadresse

☐ **Bestellung**

Versandadresse

Besteller

Datum

Seriennummer

Kommission

Zurücksetzen **Senden** **Drucken**

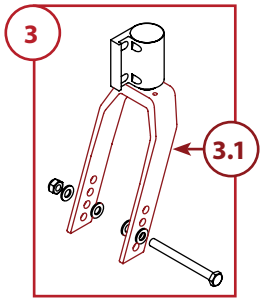

Code	Innenhöhe	Innenbreite
1013718 / 1013719	160 mm	60 mm

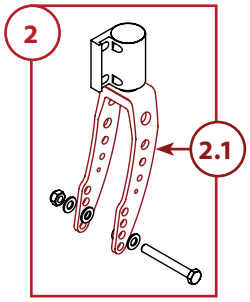

Code	Innenhöhe	Innenbreite
1020274	120 mm	46 mm
1020273	164 mm	46 mm

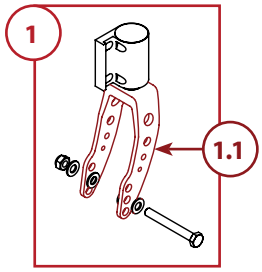

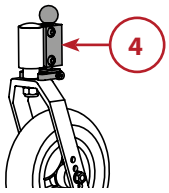

Nicht kombinierbar mit Lenk- und Schiebehilfe sowie mit Verbreiterungssatz für Lenkräder!

7.2 Lenkradgabel

	Pos.	Menge	Einheit	Code	Bezeichnung
☐	1		Stück	1020274-r	Lenkradgabel komplett 4-6“, geschwungen, rechts (kurz)
☐	1		Stück	1020274-l	Lenkradgabel komplett 4-6“, geschwungen, links (kurz)
☐	2		Stück	1020273-r	Lenkradgabel komplett 4-6“, geschwungen, rechts (lang)
☐	2		Stück	1020273-l	Lenkradgabel komplett 4-6“, geschwungen, links (lang)
☐	3		Stück	1013718	Lenkradgabel komplett 7-8“, rechts
☐	3		Stück	1013719	Lenkradgabel komplett 7-8“, links
☐	1.1		Stück	1017077	Lenkradgabel 4“+5“+6“, geschwungen (kurz)
☐	2.1		Stück	1017037	Lenkradgabel 4“+5“+6“, geschwungen (lang)
☐	3.1		Stück	1005932	Lenkradgabel, gerade 7“ + 8“
☐			Stück	1003827	Gummidruckknopf
☐			Stück	E300161	Schraubachse für 7+8“ mit Lenkradstopp
☐			Stück	E910572	Schraubachse für 4 bis 8“
☐			Stück	1005878	Lenkradadapter/Kastorbuchse
☐			Stück	1003773	Buchse Lenkradadapter 7“+8“ für Lenkradstopp
☐			Stück	1005874	Buchse Lenkradadapter 6“-8“
☐			Stück	N0110	Schnorrscheibe S12
☐			Stück	E910574	Trelock Mutter M12
☐			Stück	DIN931	Schraube M8x65 mm
☐			Stück	DIN985	Mutter M8 für Schraube M8x65 mm
☐			Stück	1005866	Exzentermutter M8
☐	4		Stück	337-ET	Lenkradstopp

© Vervielfältigung nur mit Genehmigung der Rehatec® GmbH erlaubt.
Technische Änderungen vorbehalten. Es gelten unsere Allgemeinen Geschäftsbedingungen. Diese finden Sie auf www.rehatec.com.
Mit einer Bestellung bestätigen Sie automatisch unsere AGB gelesen und akzeptiert zu haben.
Rehatec® GmbH, In den Kreuzwiesen 35, 69250 Schönau, **Tel. (06228) 9136-0**, **Fax. (06228) 9136-99**, info@rehatec.com, www.rehatec.com

7. Lenkrad

Ersatzteilliste Sitzschalenfahrgestell Galileo

☐ **Kostenvoranschlag**

Absender / Rechnungsadresse

☐ **Bestellung**

Versandadresse

Besteller

Datum

Seriennummer

Kommission

Zurücksetzen **Senden** **Drucken**

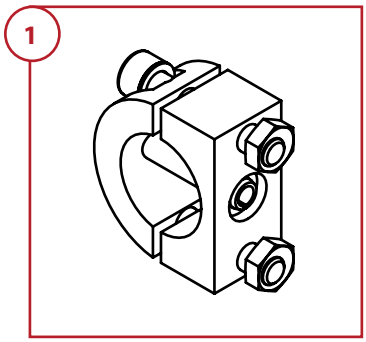

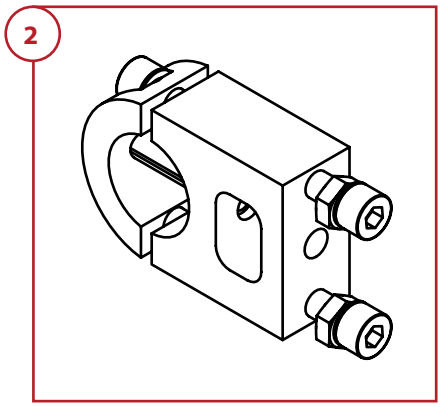

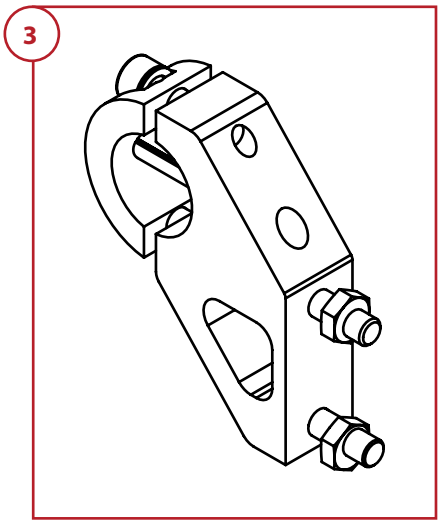

7.3 Lenkradaufnahme

	Pos.	Menge	Einheit	Code	Bezeichnung
☐	1		Stück	1014089	Lenkradaufnahme, Standard
☐	2		Paar	1017876	Verbreiterungssatz für Lenkräder, waagrecht
☐	3		Paar	1016879	Verbreiterungssatz für Lenkräder, diagonal

© Vervielfältigung nur mit Genehmigung der Rehatec® GmbH erlaubt.
Technische Änderungen vorbehalten. Es gelten unsere Allgemeinen Geschäftsbedingungen. Diese finden Sie auf www.rehatec.com.
Mit einer Bestellung bestätigen Sie automatisch unsere AGB gelesen und akzeptiert zu haben.
Rehatec® GmbH, In den Kreuzwiesen 35, 69250 Schönau, **Tel. (06228) 9136-0**, **Fax. (06228) 9136-99**, info@rehatec.com, www.rehatec.com

8. Lenk- und Schiebehilfe

Ersatzteilliste Sitzschalenfahrgestell Galileo

☐ **Kostenvoranschlag**

Absender / Rechnungsadresse

☐ **Bestellung**

Versandadresse

Besteller

Datum

Seriennummer

Kommission

Zurücksetzen **Senden** **Drucken**

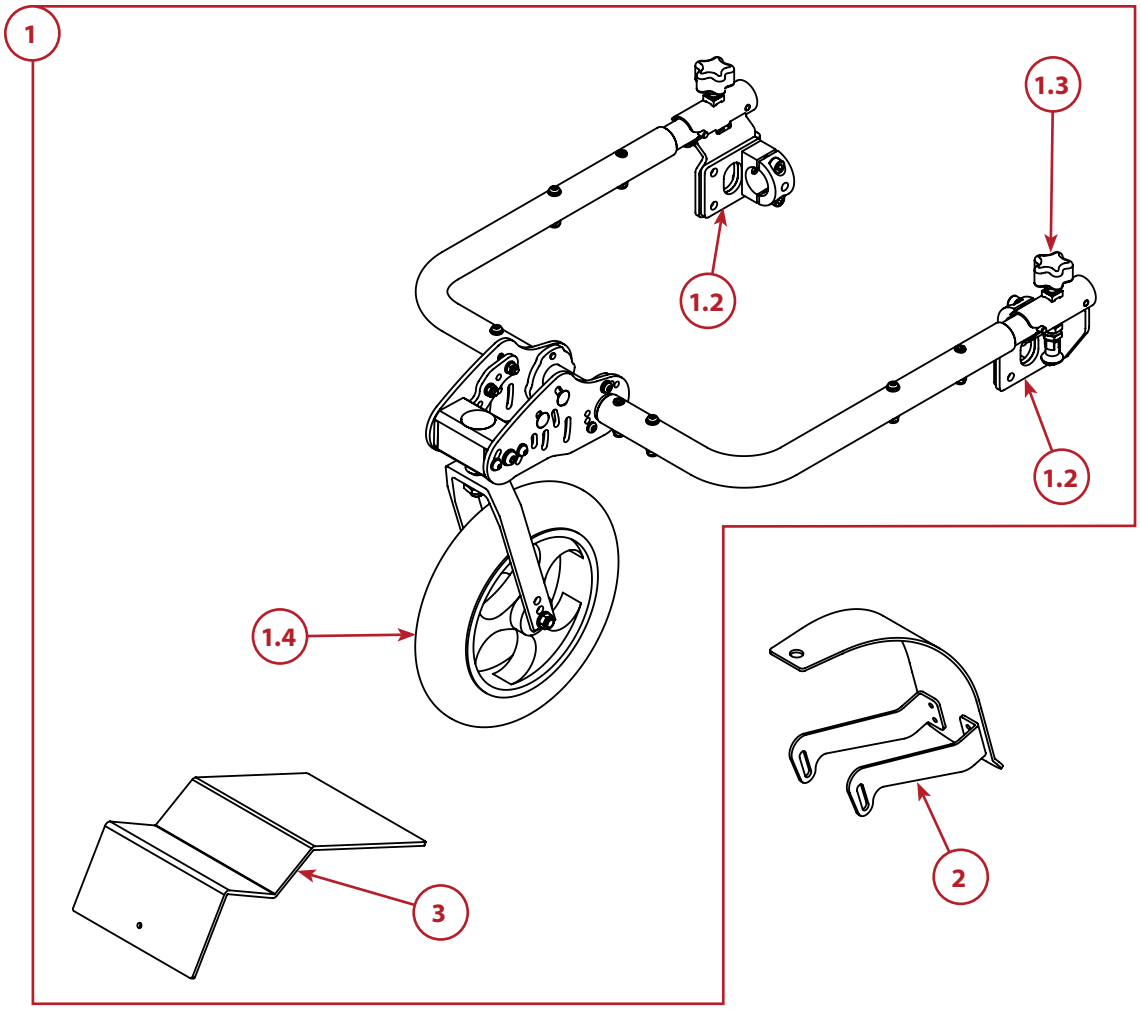

	8. Lenk- und Schiebehilfe				
	Pos.	**Menge**	**Einheit**	**Code**	**Bezeichnung**
☐	1		Stück	1017216-ET	Lenk- und Schiebehilfe **komplett**
☐	1.2		Stück	1017236	Halter, rechts
☐	1.2		Stück	1017238	Halter, links
☐	1.3		Stück	1017064	Fünfsterngriff M8x16
☐	1.4		Stück	1017221	10“ Lenkrad, Vollgummi
☐	2		Stück	1017656-ET	Spritzschutz
☐	3		Stück	1017633-ET	Aufbockrampen

Weitere technische Daten finden Sie auf www.rehatec.com -> Downloads. Oder fordern Sie diese einfach per eMail, FAX oder Post an!

© Vervielfältigung nur mit Genehmigung der Rehatec® GmbH erlaubt.
Technische Änderungen vorbehalten. Es gelten unsere Allgemeinen Geschäftsbedingungen. Diese finden Sie auf www.rehatec.com.
Mit einer Bestellung bestätigen Sie automatisch unsere AGB gelesen und akzeptiert zu haben.

Rehatec® GmbH, In den Kreuzwiesen 35, 69250 Schönau, **Tel. (06228) 9136-0**, **Fax. (06228) 9136-99**, info@rehatec.com, www.rehatec.com

9. Kippsicherung und Ankippbügel

Ersatzteilliste Sitzschalenfahrgestell Galileo

☐ **Kostenvoranschlag**

Absender / Rechnungsadresse

☐ **Bestellung**

Versandadresse

Besteller

Datum

Seriennummer

Kommission

Zurücksetzen **Senden** **Drucken**

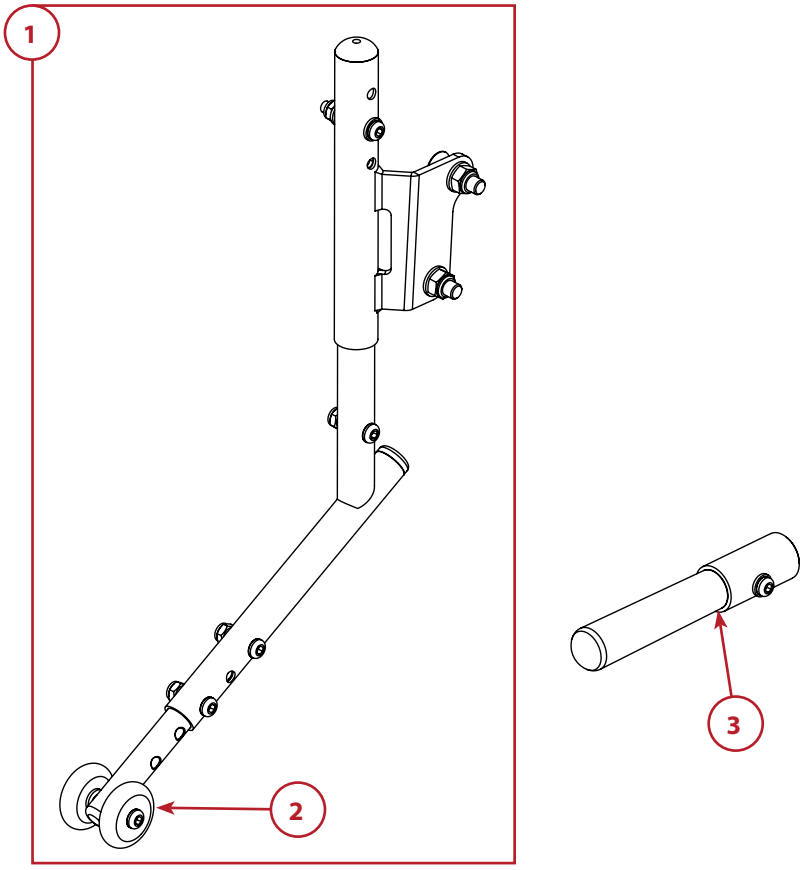

	9. Kippsicherung und Ankippbügel				
	Pos.	**Menge**	**Einheit**	**Code**	**Bezeichnung**
☐	1		Stück	1016245	Kippsicherung **komplett**
☐	2		Stück	1004049	Kippsicherungsrad
☐	3		Stück	1003725	Ankippbügel

Weitere technische Daten finden Sie auf www.rehatec.com -> Downloads. Oder fordern Sie diese einfach per eMail, FAX oder Post an!
© Vervielfältigung nur mit Genehmigung der Rehatec® GmbH erlaubt.
Technische Änderungen vorbehalten. Es gelten unsere Allgemeinen Geschäftsbedingungen. Diese finden Sie auf www.rehatec.com.
Mit einer Bestellung bestätigen Sie automatisch unsere AGB gelesen und akzeptiert zu haben.
Rehatec® GmbH, In den Kreuzwiesen 35, 69250 Schönau, **Tel. (06228) 9136-0**, **Fax. (06228) 9136-99**, info@rehatec.com, www.rehatec.com

10. Feststellbremse

Ersatzteilliste Sitzschalenfahrgestell Galileo

☐ **Kostenvoranschlag**

Absender / Rechnungsadresse

☐ **Bestellung**

Versandadresse

Besteller

Datum

Seriennummer

Kommission

Zurücksetzen **Senden** **Drucken**

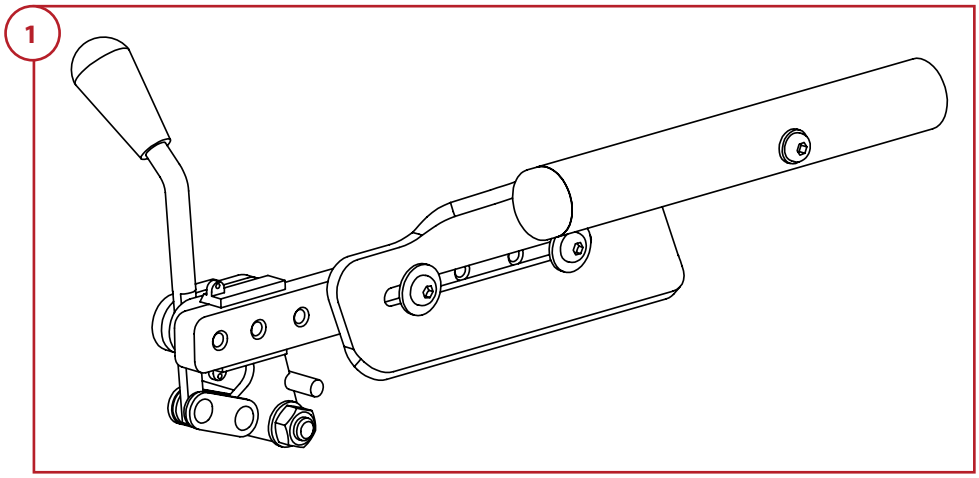

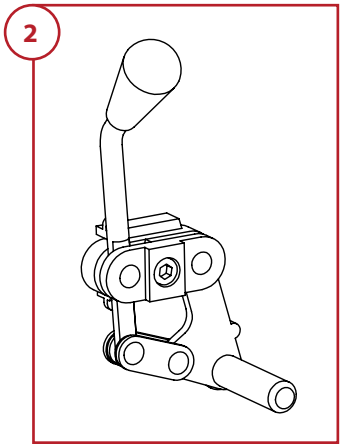

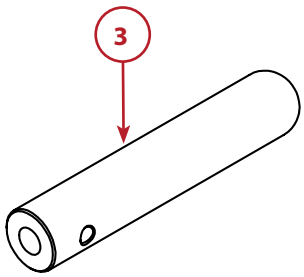

	10. Feststellbremse				
	Pos.	**Menge**	**Einheit**	**Code**	**Bezeichnung**
☐	1		Stück	1016486-ET	Feststellbremse/Kniehebelbremse **komplett**
☐	2		Stück	1003720	Feststellbremse aus Aluminium, links
☐	2		Stück	1003211	Feststellbremse aus Aluminium, rechts
☐	3		Stück	1011637-ET	Bremshebelverlängerung

Weitere technische Daten finden Sie auf www.rehatec.com -> Downloads. Oder fordern Sie diese einfach per eMail, FAX oder Post an!

© Vervielfältigung nur mit Genehmigung der Rehatec® GmbH erlaubt.

Technische Änderungen vorbehalten. Es gelten unsere Allgemeinen Geschäftsbedingungen. Diese finden Sie auf www.rehatec.com.
Mit einer Bestellung bestätigen Sie automatisch unsere AGB gelesen und akzeptiert zu haben.

Rehatec® GmbH, In den Kreuzwiesen 35, 69250 Schönau, **Tel. (06228) 9136-0**, **Fax. (06228) 9136-99**, info@rehatec.com, www.rehatec.com

11. Kraftknoten & Beckengurt

Ersatzteilliste Sitzschalenfahrgestell Galileo

☐ **Kostenvoranschlag**

Absender / Rechnungsadresse

☐ **Bestellung**

Versandadresse

Besteller

Datum

Seriennummer

Kommission

Zurücksetzen **Senden** **Drucken**

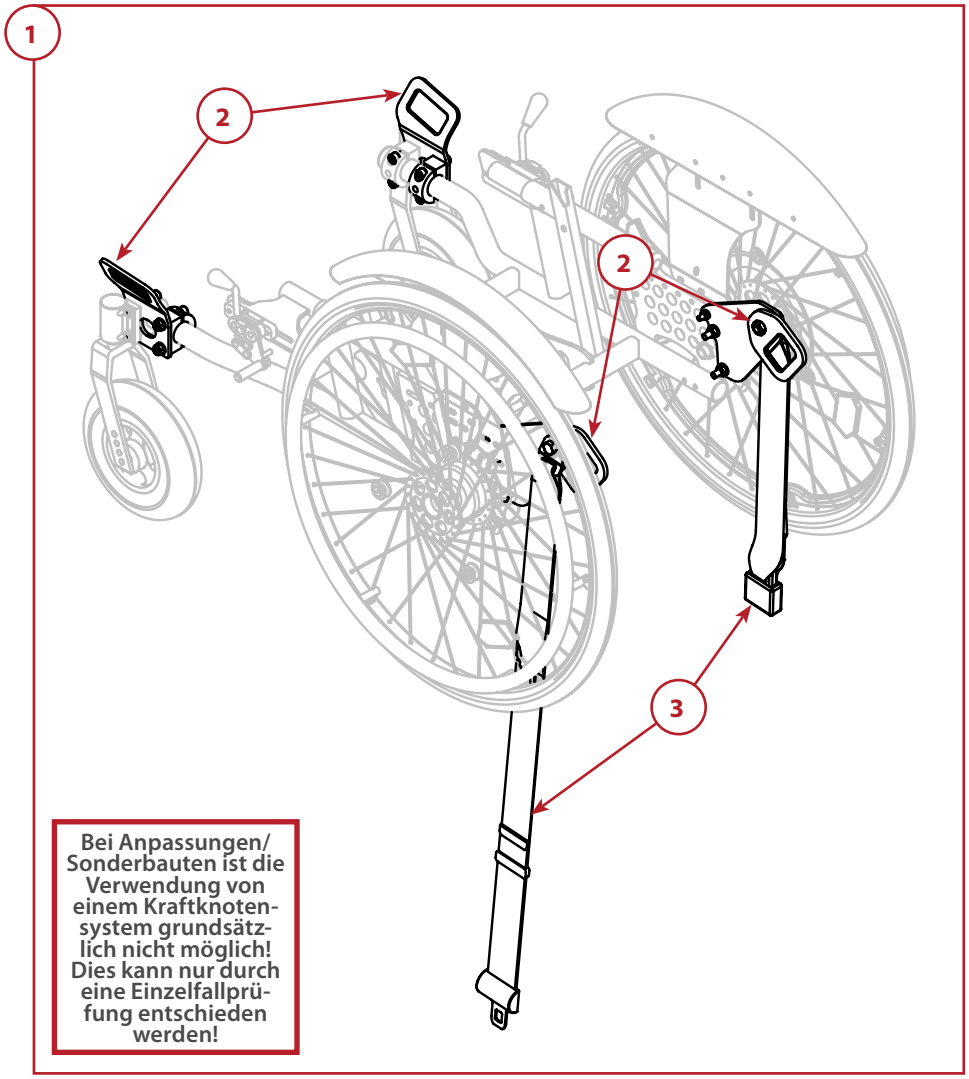

	11. Kraftknoten & Beckengurt				
	Pos.	**Menge**	**Einheit**	**Code**	**Bezeichnung**
☐	1		Stück	299-1-ET	Kraftknoten **komplett inkl. Beckengurt**
☐	2		Stück	1017933-1-ET	Rückehalteösen **komplett ohne Beckengurt**
☐	3		Stück	E300034-1	Beckengurt für Kraftknoten, 590/1225 mm (Beschläge oben)

Weitere technische Daten finden Sie auf www.rehatec.com -> Downloads. Oder fordern Sie diese einfach per eMail, FAX oder Post an!

© Vervielfältigung nur mit Genehmigung der Rehatec® GmbH erlaubt.
Technische Änderungen vorbehalten. Es gelten unsere Allgemeinen Geschäftsbedingungen. Diese finden Sie auf www.rehatec.com.
Mit einer Bestellung bestätigen Sie automatisch unsere AGB gelesen und akzeptiert zu haben.

Rehatec® GmbH, In den Kreuzwiesen 35, 69250 Schönau, **Tel. (06228) 9136-0**, **Fax. (06228) 9136-99**, info@rehatec.com, www.rehatec.com

12. Armlehne

Ersatzteilliste Sitzschalenfahrgestell Galileo

☐ **Kostenvoranschlag**

Absender / Rechnungsadresse

☐ **Bestellung**

Versandadresse

Besteller

Datum

Seriennummer

Kommission

Zurücksetzen | **Senden** | **Drucken**

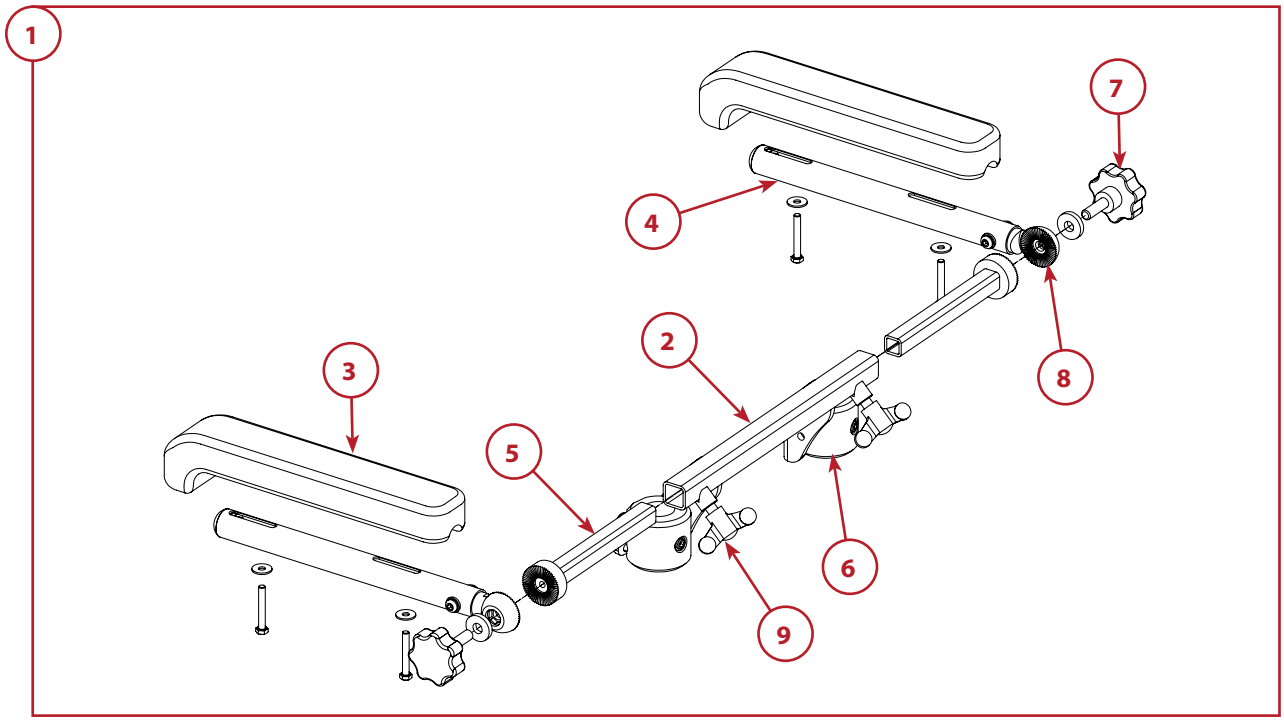

12.1 Armlehne Standard

	Pos.	Menge	Einheit	Code	Für Gr.	Bezeichnung
☐	1		Stück	1017771-ET	alle	Armlehne Standard **komplett**
☐	2		Stück	1017477	Mini / 0	Einschubrohr
☐	2		Stück	1017456	1 / 2	Einschubrohr
☐	2		Stück	1017489	3 / 4	Einschubrohr
☐	2		Stück	1017492	5 / 6	Einschubrohr
☐	3		Stück	1003333	alle	Armpolster
☐	4		Stück	1000846	alle	Armlehnenrohr, 23 cm
☐	4		Stück	1010123	alle	Armlehnenrohr, 28 cm
☐	4		Stück	1010124	alle	Armlehnenrohr, 33 cm
☐	5		Stück	1017478	Mini - 2	Auszugsrohr inkl. Zahnsegment, 102 mm
☐	5		Stück	1017413	3 - 6	Auszugsrohr inkl. Zahnsegment, 130 mm
☐	6		Stück	1013935	alle	Rückenhalterungsbuchse
☐	7		Stück	E910062	alle	Fünfsterngriff M8x25
☐	8		Stück	1004194	alle	Zahnsegment
☐	9		Stück	1007657	alle	Flügelschraube M8x15

Weitere technische Daten finden Sie auf www.rehatec.com -> Downloads. Oder fordern Sie diese einfach per eMail, FAX oder Post an!
© Vervielfältigung nur mit Genehmigung der Rehatec® GmbH erlaubt.
Technische Änderungen vorbehalten. Es gelten unsere Allgemeinen Geschäftsbedingungen. Diese finden Sie auf www.rehatec.com.
Mit einer Bestellung bestätigen Sie automatisch unsere AGB gelesen und akzeptiert zu haben.
Rehatec® GmbH, In den Kreuzwiesen 35, 69250 Schönau, **Tel. (06228) 9136-0**, **Fax. (06228) 9136-99**, info@rehatec.com, www.rehatec.com

12. Armlehne

Ersatzteilliste Sitzschalenfahrgestell Galileo

☐ **Kostenvoranschlag**

Absender / Rechnungsadresse

☐ **Bestellung**

Versandadresse

Besteller

Datum

Seriennummer

Kommission

Zurücksetzen | **Senden** | **Drucken**

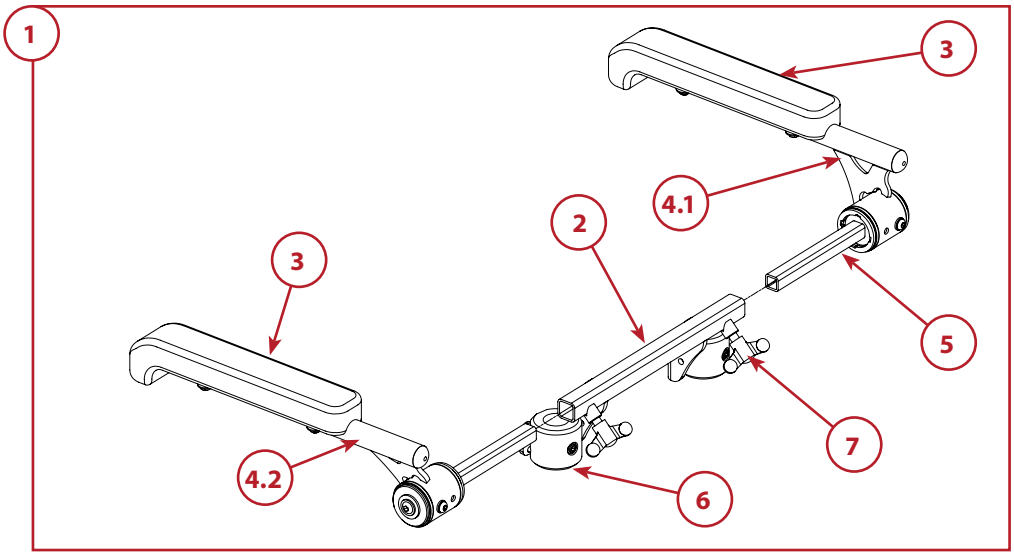

12.2 Armlehne Comfort

	Pos.	Menge	Einheit	Code	Für Gr.	Bezeichnung
☐	1		Stück	1017437-ET	alle	Armlehne Comfort **komplett**
☐	2		Stück	1017477	Mini / 0	Einschubrohr
☐	2		Stück	1017456	1 / 2	Einschubrohr
☐	2		Stück	1017489	3 / 4	Einschubrohr
☐	2		Stück	1017492	5 / 6	Einschubrohr
☐	3		Stück	1003333	alle	Armpolster
☐	4.1		Stück	1017436	alle	Armlehnenrohr rechts inkl. Verbindungsstück Einschub, 29 cm
☐	4.2		Stück	1017445	alle	Armlehnenrohr links inkl. Verbindungsstück Einschub, 29 cm
☐	4.1		Stück	1017472	alle	Armlehnenrohr rechts inkl. Verbindungsstück Einschub, 34 cm
☐	4.2		Stück	1017474	alle	Armlehnenrohr links inkl. Verbindungsstück Einschub, 34 cm
☐	4.1		Stück	1017558	alle	Armlehnenrohr rechts inkl. Verbindungsstück Einschub, 39 cm
☐	4.2		Stück	1017557	alle	Armlehnenrohr links inkl. Verbindungsstück Einschub, 39 cm
☐	5		Stück	1017413	alle	Auszugsrohr inkl. Zahnsegment
☐	6		Stück	1013935	alle	Rückenhalterungsbuchse
☐	7		Stück	1007657	alle	Flügelschraube M8x15

Weitere technische Daten finden Sie auf www.rehatec.com -> Downloads. Oder fordern Sie diese einfach per eMail, FAX oder Post an!

© Vervielfältigung nur mit Genehmigung der Rehatec® GmbH erlaubt.
Technische Änderungen vorbehalten. Es gelten unsere Allgemeinen Geschäftsbedingungen. Diese finden Sie auf www.rehatec.com.
Mit einer Bestellung bestätigen Sie automatisch unsere AGB gelesen und akzeptiert zu haben.

Rehatec® GmbH, In den Kreuzwiesen 35, 69250 Schönau, **Tel. (06228) 9136-0**, **Fax. (06228) 9136-99**, info@rehatec.com, www.rehatec.com

13. Fußbank

Ersatzteilliste Sitzschalenfahrgestell Galileo

☐ **Kostenvoranschlag**

Absender / Rechnungsadresse

☐ **Bestellung**

Versandadresse

Besteller

Datum

Seriennummer

Kommission

Zurücksetzen | **Senden** | **Drucken**

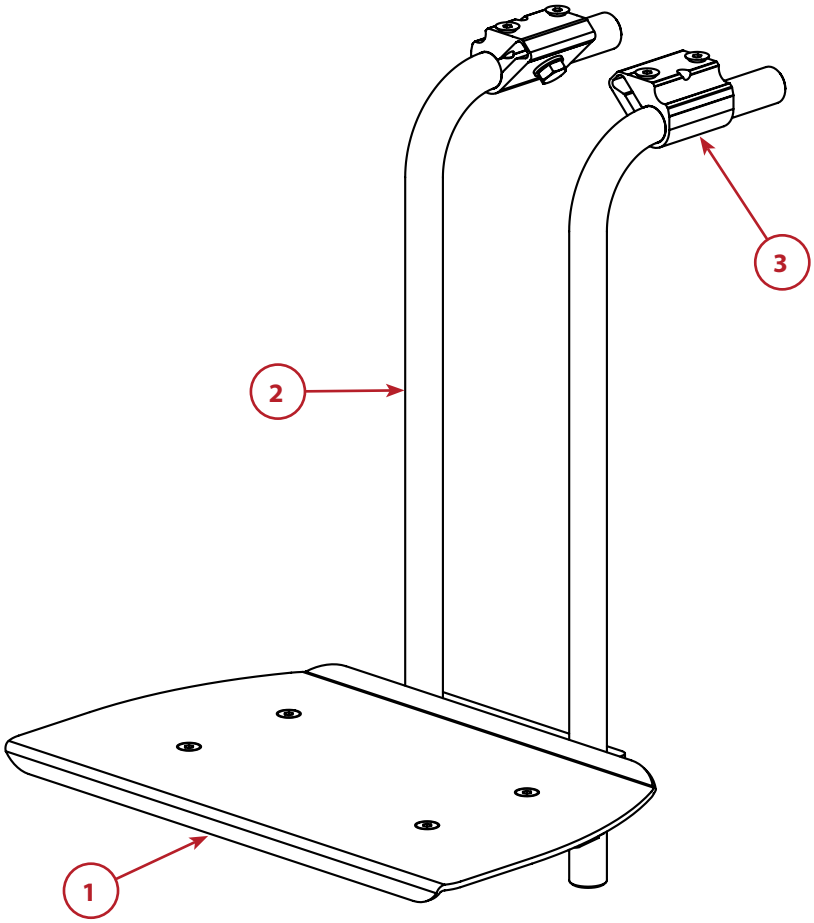

13.1 Fußbank Leichtbau

	Pos.	Menge	Einheit	Code	Für Gr.	Bezeichnung
☐	1		Stück	1016634	Mini	Fußbrett, 26 cm
☐	1		Stück	1016637	0	Fußbrett, 28 cm
☐	1		Stück	1016638	1	Fußbrett, 31 cm
☐	1		Stück	1016640	2	Fußbrett, 34 cm
☐	2		Stück	1016625	Mini / 0	Kniewinkel 31 cm
☐	2		Stück	1016635	1 / 2	Kniewinkel 40 cm
☐	3		Stück	1016709	Mini - 2	Fußbankaufnahme für Leichtbaufußbank

Weitere technische Daten finden Sie auf www.rehatec.com -> Downloads. Oder fordern Sie diese einfach per eMail, FAX oder Post an!

© Vervielfältigung nur mit Genehmigung der Rehatec® GmbH erlaubt.
Technische Änderungen vorbehalten. Es gelten unsere Allgemeinen Geschäftsbedingungen. Diese finden Sie auf www.rehatec.com.
Mit einer Bestellung bestätigen Sie automatisch unsere AGB gelesen und akzeptiert zu haben.

Rehatec® GmbH, In den Kreuzwiesen 35, 69250 Schönau, **Tel. (06228) 9136-0**, **Fax. (06228) 9136-99**, info@rehatec.com, www.rehatec.com

13. Fußbank

Ersatzteilliste Sitzschalenfahrgestell Galileo

☐ **Kostenvoranschlag**

Absender / Rechnungsadresse

☐ **Bestellung**

Versandadresse

Besteller

Datum

Seriennummer

Kommission

Zurücksetzen **Senden** **Drucken**

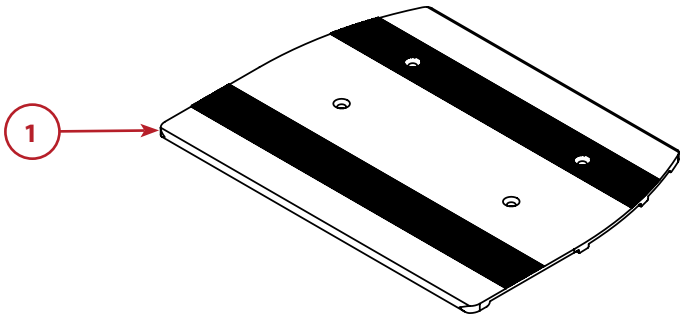

	13.2 Fußbank durchgehend				
	Pos.	**Menge**	**Einheit**	**Code**	**Bezeichnung**
☐	1		Stück	1010507	Fußbrett durchgehend, 160x310 mm
☐	1		Stück	1010508	Fußbrett durchgehend, 160x340 mm
☐	1		Stück	1010509	Fußbrett durchgehend, 160x370 mm
☐	1		Stück	1010510	Fußbrett durchgehend, 160x390 mm
☐	1		Stück	1010986	Fußbrett durchgehend, 240x340 mm
☐	1		Stück	1010987	Fußbrett durchgehend, 240x370 mm
☐	1		Stück	1010988	Fußbrett durchgehend, 240x390 mm

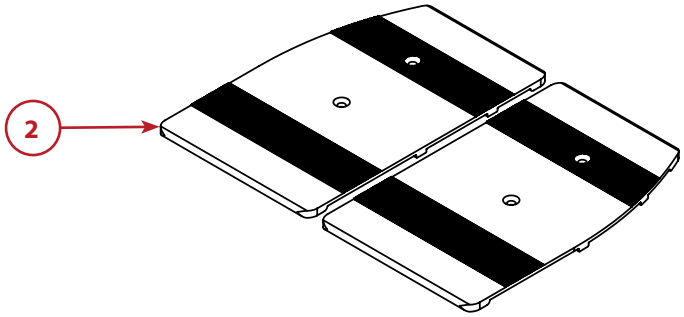

	13.3 Fußbrett geteilt				
	Pos.	**Menge**	**Einheit**	**Code**	**Bezeichnung**
☐	2		Stück	1010502	Fußbrett geteilt, 160x150 mm, links
☐	2		Stück	1010501	Fußbrett geteilt, 160x150 mm, rechts
☐	2		Stück	1010504	Fußbrett geteilt, 160x180 mm, links
☐	2		Stück	1010503	Fußbrett geteilt, 160x180 mm, rechts
☐	2		Stück	1015771	Fußbrett geteilt, 240x180 mm, links
☐	2		Stück	1015770	Fußbrett geteilt, 240x180 mm, rechts

© Vervielfältigung nur mit Genehmigung der Rehatec® GmbH erlaubt.
Technische Änderungen vorbehalten. Es gelten unsere Allgemeinen Geschäftsbedingungen. Diese finden Sie auf www.rehatec.com.
Mit einer Bestellung bestätigen Sie automatisch unsere AGB gelesen und akzeptiert zu haben.
Rehatec® GmbH, In den Kreuzwiesen 35, 69250 Schönau, **Tel. (06228) 9136-0**, **Fax. (06228) 9136-99**, info@rehatec.com, www.rehatec.com

13. Fußbank

Ersatzteilliste Sitzschalenfahrgestell Galileo

☐ **Kostenvoranschlag**

Absender / Rechnungsadresse

☐ **Bestellung**

Versandadresse

Besteller

Datum

Seriennummer

Kommission

Zurücksetzen **Senden** **Drucken**

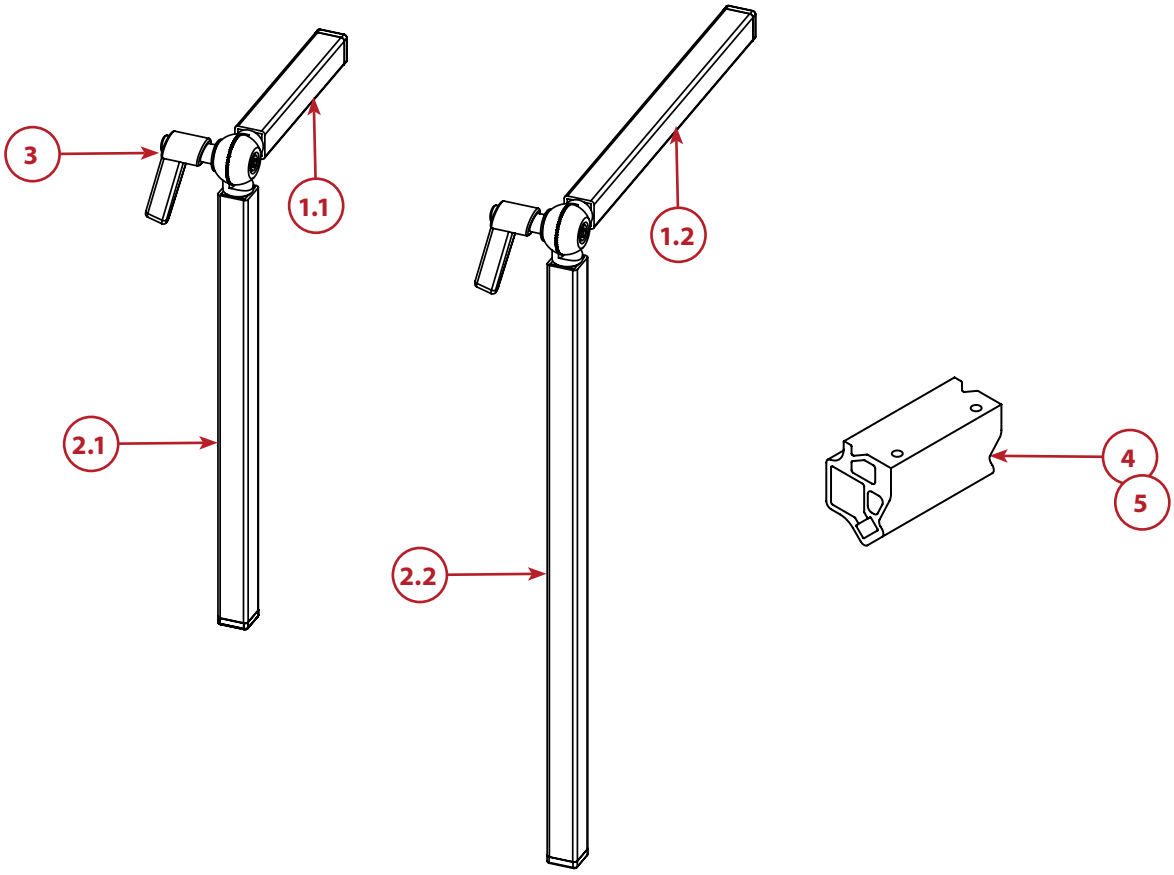

13.4 Kniewinkel für Fußbrett 16 cm und 24 cm

	Pos.	Menge	Einheit	Code	für Gr.	Bezeichnung
☐	1.1.		Stück	1000575-c	1+2	Kniewinkel oben Gr. 1 (125 mm)
☐	1.2.		Stück	1003714-c	3-6	Kniewinkel oben Gr. 2 (250 mm)
☐	2.1.		Stück	1003208-c	1+2	Kniewinkel unten Gr. 1 (300 mm)
☐	2.2.		Stück	1003751-c	3-6	Kniewinkel unten Gr. 2 (420 mm)
☐	3		Stück	1007656	alle	Klemmhebel M6x25
☐	4		Paar	1007282-ET	Mini / 0	Fußbankaufnahme für 15x15 Kniewinkel
☐	5		Paar	1011252-ET	1-6	Fußbankaufnahme für 20x20 Kniewinkel inkl. Einleger 15x15

Weitere technische Daten finden Sie auf www.rehatec.com -> Downloads. Oder fordern Sie diese einfach per eMail, FAX oder Post an!

© Vervielfältigung nur mit Genehmigung der Rehatec® GmbH erlaubt.
Technische Änderungen vorbehalten. Es gelten unsere Allgemeinen Geschäftsbedingungen. Diese finden Sie auf www.rehatec.com.
Mit einer Bestellung bestätigen Sie automatisch unsere AGB gelesen und akzeptiert zu haben.

Rehatec® GmbH, In den Kreuzwiesen 35, 69250 Schönau, **Tel. (06228) 9136-0**, **Fax. (06228) 9136-99**, info@rehatec.com, www.rehatec.com

13. Fußbank

Ersatzteilliste Sitzschalenfahrgestell Galileo

☐ **Kostenvoranschlag**

Absender / Rechnungsadresse

☐ **Bestellung**

Versandadresse

Besteller

Datum

Seriennummer

Kommission

Zurücksetzen **Senden** **Drucken**

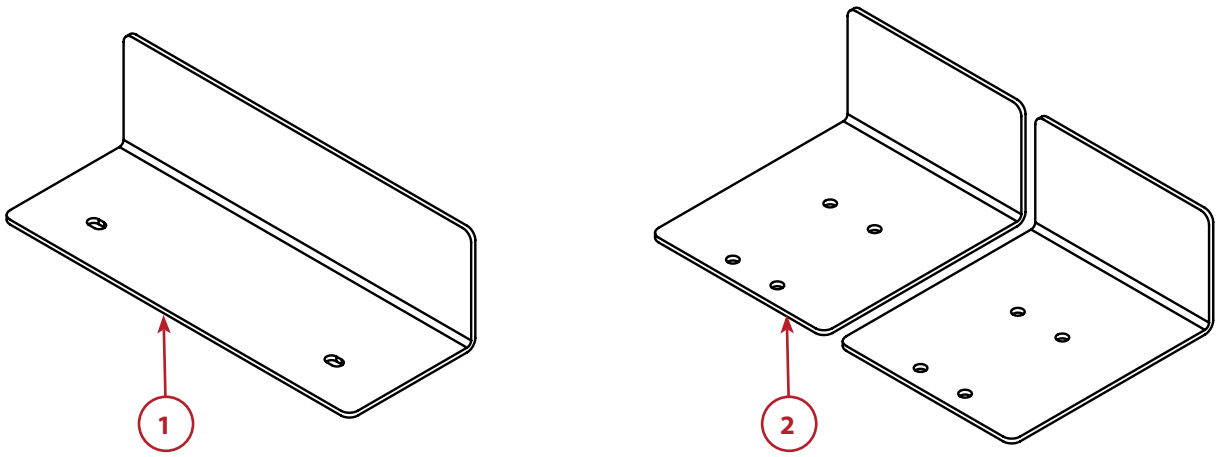

13.5 Fersenkante

	Pos.	Menge	Einheit	Code	Bezeichnung
☐	1		Stück	217-ET	Fersenkante durchgehend **komplett**
☐	1		Stück	217-ET	Fersenkante durchgehend, hochklappbar **komplett**
☐	2		Stück	217-ET	Fersenkante geteilt **komplett**
☐	2		Stück	217-ET	Fersenkante geteilt, hochklappbar **komplett**

Weitere technische Daten finden Sie auf www.rehatec.com -> Downloads. Oder fordern Sie diese einfach per eMail, FAX oder Post an!
© Vervielfältigung nur mit Genehmigung der Rehatec® GmbH erlaubt.
Technische Änderungen vorbehalten. Es gelten unsere Allgemeinen Geschäftsbedingungen. Diese finden Sie auf www.rehatec.com.
Mit einer Bestellung bestätigen Sie automatisch unsere AGB gelesen und akzeptiert zu haben.
Rehatec® GmbH, In den Kreuzwiesen 35, 69250 Schönau, **Tel. (06228) 9136-0**, **Fax. (06228) 9136-99**, info@rehatec.com, www.rehatec.com

13. Fußbank

Ersatzteilliste Sitzschalenfahrgestell Galileo

☐ **Kostenvoranschlag**

Absender / Rechnungsadresse

☐ **Bestellung**

Versandadresse

Besteller

Datum

Seriennummer

Kommission

Zurücksetzen | **Senden** | **Drucken**

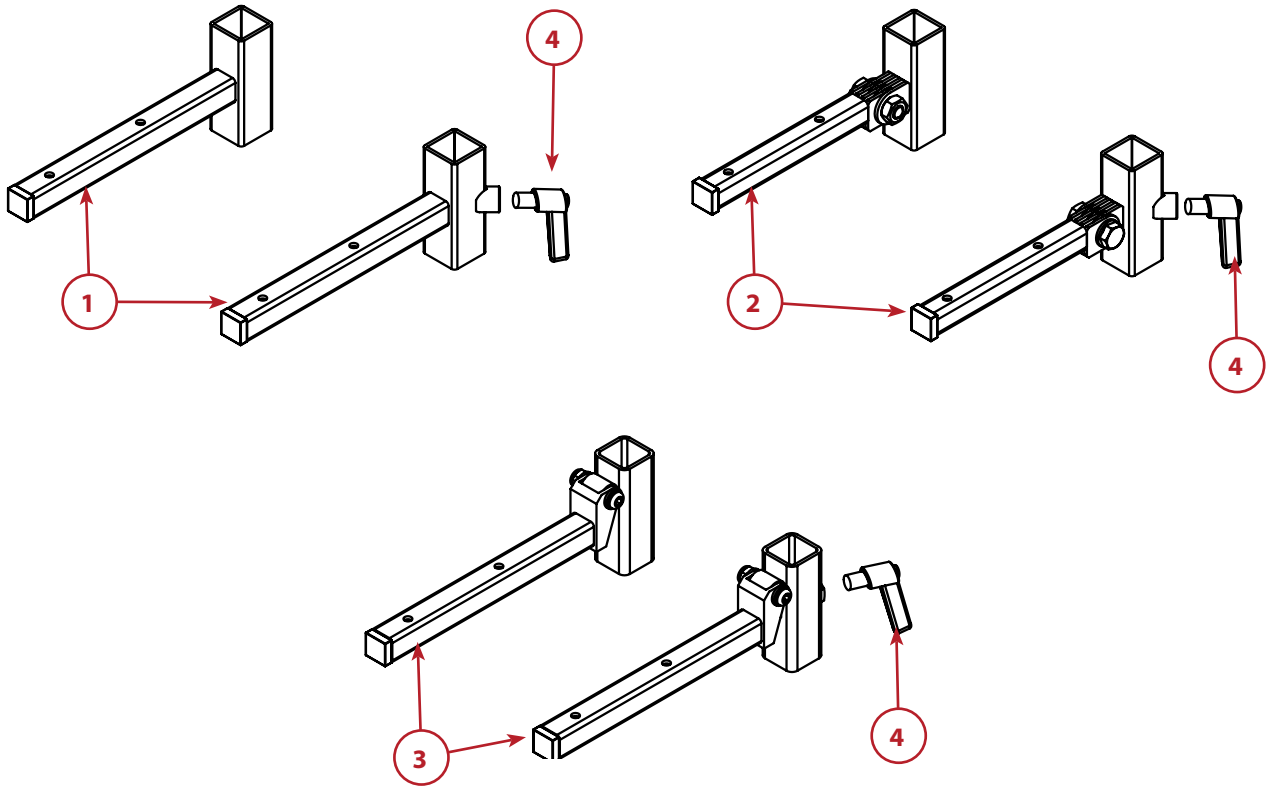

13.6 Fußwinkel

	Pos.	Menge	Einheit	Code	Bezeichnung
☐	1		Stück	1014099	Fußwinkel fest für Kniewinkel 20x20 inkl. Klemmhebel
☐	2		Paar	214-ET	Fußwinkel winkelverstellbar inkl. Klemmhebel
☐	3		Paar	1017724-ET	Fußwinkel, hochklappbar inkl. Klemmhebel
☐	4		Stück	1014668	Klemmhebel M8x15

Weitere technische Daten finden Sie auf www.rehatec.com -> Downloads. Oder fordern Sie diese einfach per eMail, FAX oder Post an!

© Vervielfältigung nur mit Genehmigung der Rehatec® GmbH erlaubt.
Technische Änderungen vorbehalten. Es gelten unsere Allgemeinen Geschäftsbedingungen. Diese finden Sie auf www.rehatec.com.
Mit einer Bestellung bestätigen Sie automatisch unsere AGB gelesen und akzeptiert zu haben.

Rehatec® GmbH, In den Kreuzwiesen 35, 69250 Schönau, **Tel. (06228) 9136-0**, **Fax. (06228) 9136-99**, info@rehatec.com, www.rehatec.com

13. Fußbank

Ersatzteilliste Sitzschalenfahrgestell Galileo

REHATEC®

☐ **Kostenvoranschlag**

Absender / Rechnungsadresse

☐ **Bestellung**

Versandadresse

Besteller

Datum

Seriennummer

Kommission

Zurücksetzen **Senden** **Drucken**

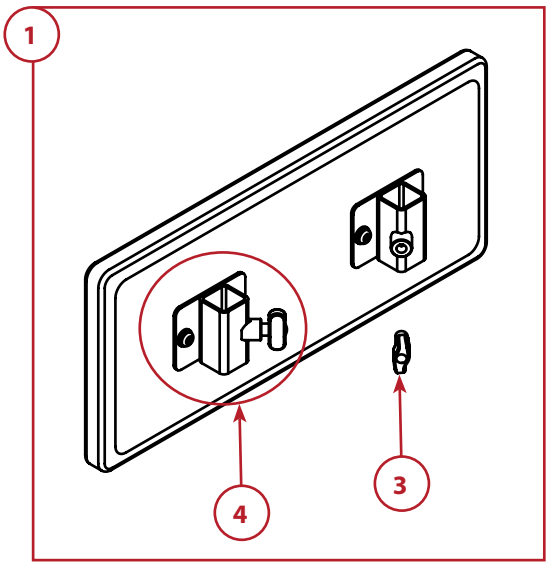

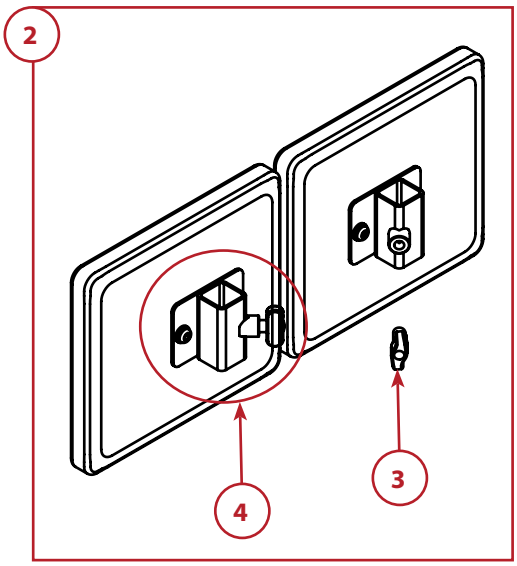

13.7 Wadenpolster

	Pos.	Menge	Einheit	Code	Für Gr.	Bezeichnung
☐	1		Stück	1010801-ET	1 - 6	Wadenpolster, durchgehend 28x11 cm, **komplett**
☐	1		Stück	1010802-ET	1 - 6	Wadenpolster, durchgehend 31x11 cm, **komplett**
☐	1		Stück	1010803-ET	1 - 6	Wadenpolster, durchgehend 33x16 cm, **komplett**
☐	1		Stück	1010804-ET	1 - 6	Wadenpolster, durchgehend 36x16 cm, **komplett**
☐	1		Stück	1010805-ET	1 - 6	Wadenpolster, durchgehend 39x16 cm, **komplett**
☐	2		Stück	1010835-ET	1 - 6	Wadenpolster, geteilt 12,5x11 cm, **komplett**
☐	2		Stück	1010838-ET	1 - 6	Wadenpolster, geteilt 15x11 cm, **komplett**
☐	2		Stück	1010314-ET	1 - 6	Wadenpolster, geteilt 18x16 cm, **komplett**
☐	3		Stück	1005054	1 - 6	Miniwing M8x15
☐	4		Stück	1011427	1 - 6	Unihalter Wadenpolster für 20x20 mm Kniewinkel inkl. Miniwing

© Vervielfältigung nur mit Genehmigung der Rehatec® GmbH erlaubt.
Technische Änderungen vorbehalten. Es gelten unsere Allgemeinen Geschäftsbedingungen. Diese finden Sie auf www.rehatec.com.
Mit einer Bestellung bestätigen Sie automatisch unsere AGB gelesen und akzeptiert zu haben.
Rehatec® GmbH, In den Kreuzwiesen 35, 69250 Schönau, **Tel. (06228) 9136-0**, **Fax. (06228) 9136-99**, info@rehatec.com, www.rehatec.com

14. Beinführung, hochschwenkbar

Ersatzteilliste Sitzschalenfahrgestell Galileo

☐ **Kostenvoranschlag**

Absender / Rechnungsadresse

☐ **Bestellung**

Versandadresse

Besteller

Datum

Seriennummer

Kommission

Zurücksetzen | **Senden** | **Drucken**

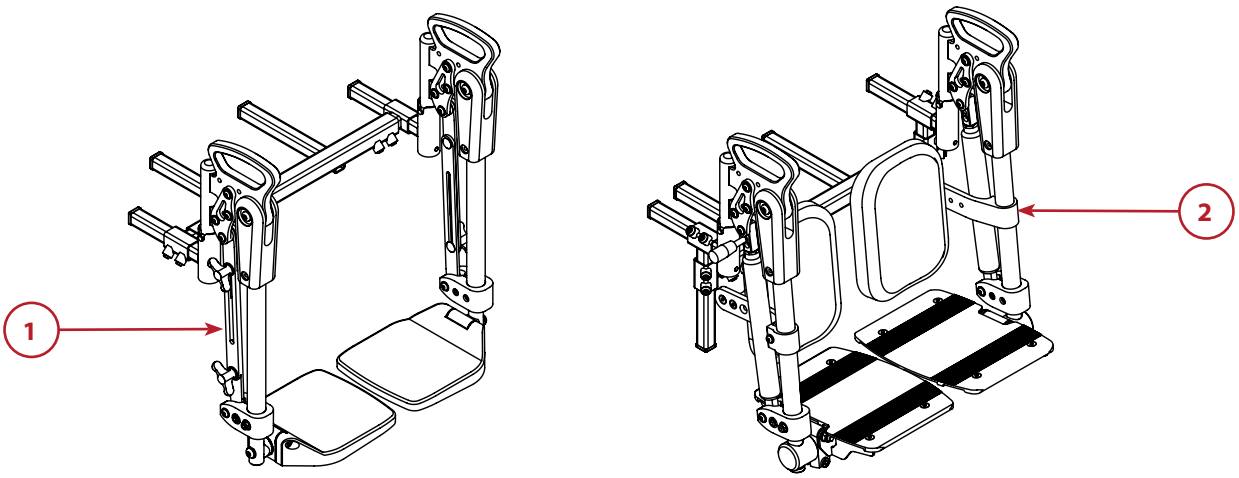

14.1 Beinführung hochschwenkbar

	Pos.	Menge	Einheit	Code	Für Gr.	Bezeichnung
☐	1		Stück	1019503-ET	2 - 6	Beinführung hochschwenkbar, Standardausführung
☐	2		Stück	1018558-ET	2 - 6	Beinführung hochschwenkbar, Spezialausführung

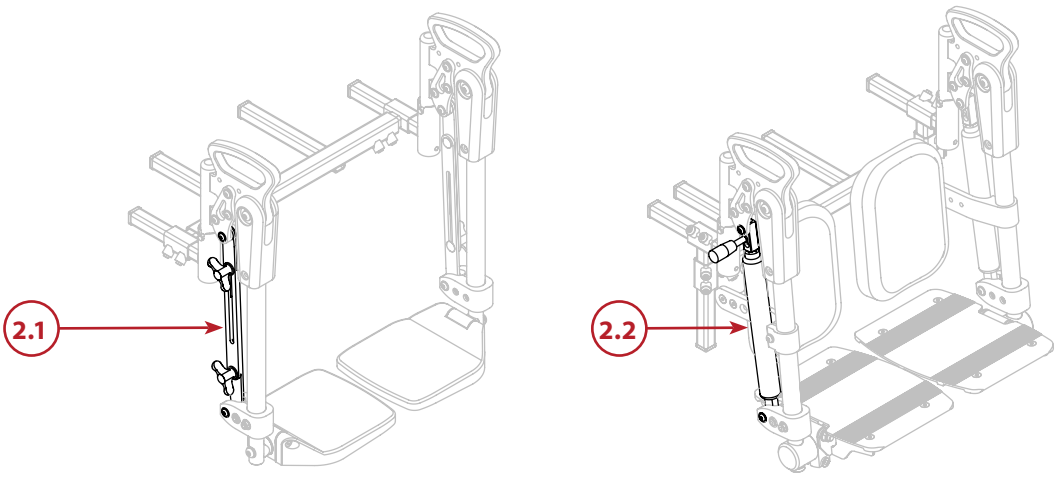

14.2 Verstellungsmechanik

	Pos.	Menge	Einheit	Code	Für Gr.	Bezeichnung
☐	2.1		Stück	1019469	2 - 6	Mechanische Einstellung (Standardausführung)
☐	2.2		Stück	1019029	2 - 6	Gasfederauslösung (Spezialausführung)

© Vervielfältigung nur mit Genehmigung der Rehatec® GmbH erlaubt.
Technische Änderungen vorbehalten. Es gelten unsere Allgemeinen Geschäftsbedingungen. Diese finden Sie auf www.rehatec.com.
Mit einer Bestellung bestätigen Sie automatisch unsere AGB gelesen und akzeptiert zu haben.
Rehatec® GmbH, In den Kreuzwiesen 35, 69250 Schönau, **Tel. (06228) 9136-0**, **Fax. (06228) 9136-99**, info@rehatec.com, www.rehatec.com

14. Beinführung

Ersatzteilliste Sitzschalenfahrgestell Galileo

☐ **Kostenvoranschlag**

Absender / Rechnungsadresse

☐ **Bestellung**

Versandadresse

Besteller

Datum

Seriennummer

Kommission

Zurücksetzen **Senden** **Drucken**

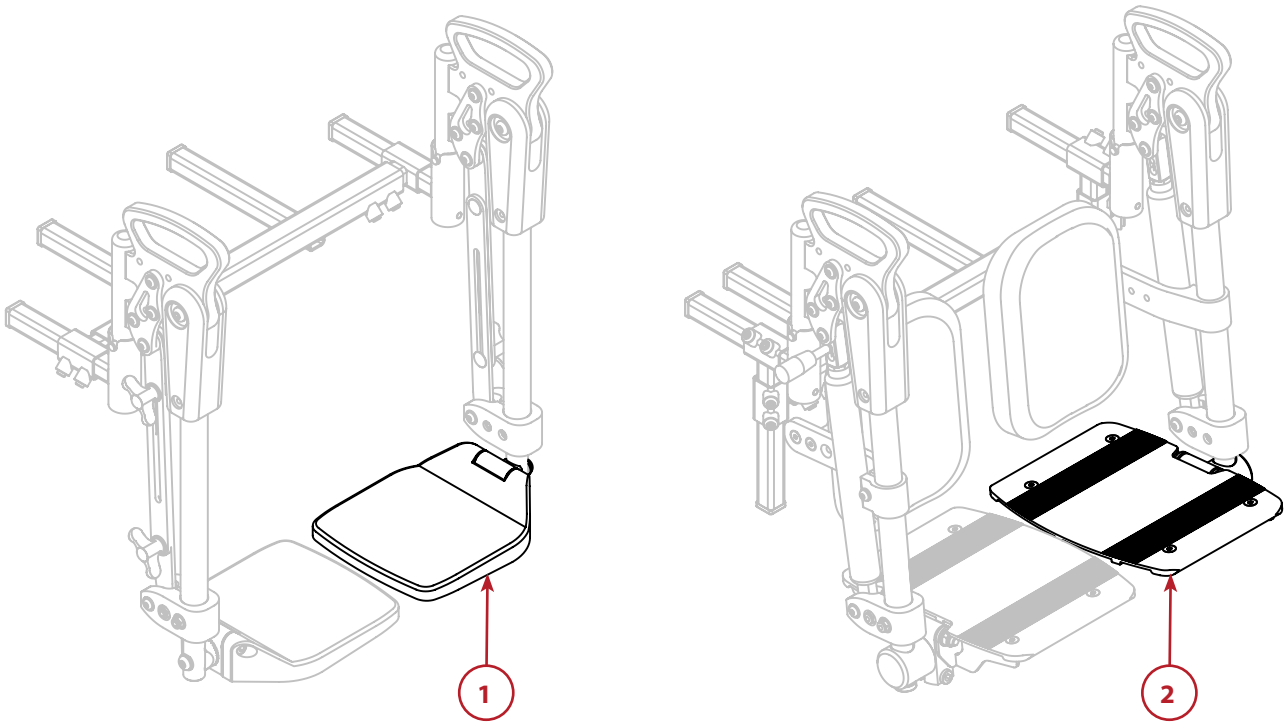

14.3 Fußplatten

	Pos.	Menge	Einheit	Code	Für Gr.	Bezeichnung
☐	1		Paar	1019439-ET	2	Fußplatte Kunststoff, 160x140 mm
☐	1		Paar	1019439-ET	3 / 4	Fußplatte Kunststoff, 160x160 mm
☐	1		Paar	1019439-ET	5 / 6	Fußplatte Kunststoff, 160x185 mm
☐	2		Paar	1018565-ET	2	Fußplatte Aluminium, 160x135 mm
☐	2		Paar	1018565-ET	3	Fußplatte Aluminium, 160x150 mm
☐	2		Paar	1018565-ET	4	Fußplatte Aluminium, 240x165 mm
☐	2		Paar	1018565-ET	5 / 6	Fußplatte Aluminium, 240x180 mm

Weitere technische Daten finden Sie auf www.rehatec.com -> Downloads. Oder fordern Sie diese einfach per eMail, FAX oder Post an!

© Vervielfältigung nur mit Genehmigung der Rehatec® GmbH erlaubt.
Technische Änderungen vorbehalten. Es gelten unsere Allgemeinen Geschäftsbedingungen. Diese finden Sie auf www.rehatec.com.
Mit einer Bestellung bestätigen Sie automatisch unsere AGB gelesen und akzeptiert zu haben.

Rehatec® GmbH, In den Kreuzwiesen 35, 69250 Schönau, **Tel. (06228) 9136-0**, **Fax. (06228) 9136-99**, info@rehatec.com, www.rehatec.com

14. Beinführung

Ersatzteilliste Sitzschalenfahrgestell Galileo

☐ **Kostenvoranschlag**

Absender / Rechnungsadresse

☐ **Bestellung**

Versandadresse

Besteller

Datum

Seriennummer

Kommission

Zurücksetzen **Senden** **Drucken**

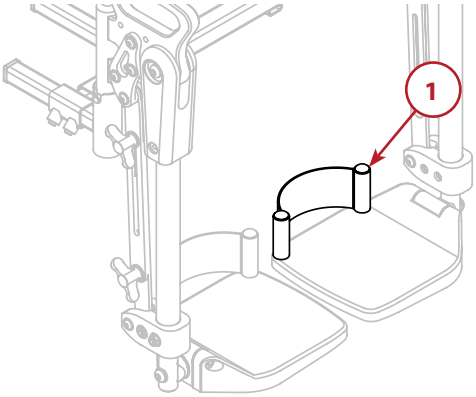

14.4 Fersenkante

	Pos.	Menge	Einheit	Code	Für Gr.	Bezeichnung
☐	1		Stück	1019442-ET	2 - 6	Fersenkante (Fersenband)

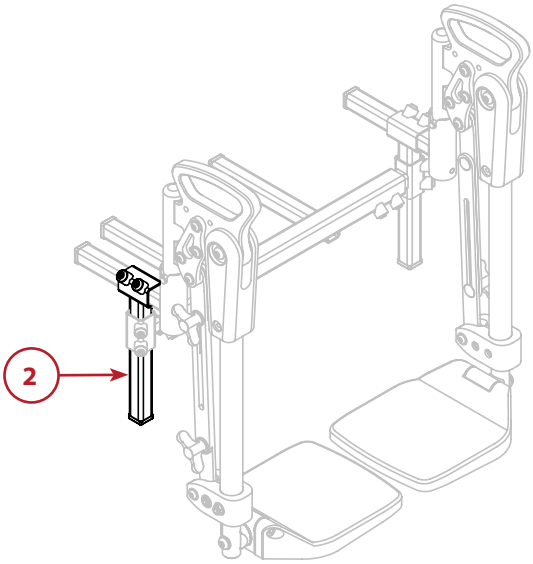

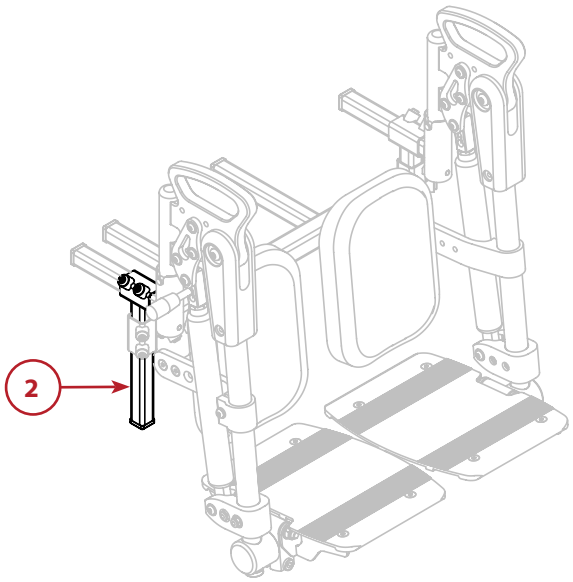

14.5 Fußbankhöhenverstellung

	Pos.	Menge	Einheit	Code	Für Gr.	Bezeichnung
☐	2		Paar	1017760-ET	2 - 6	Fußbankhöhenverstellung

© Vervielfältigung nur mit Genehmigung der Rehatec® GmbH erlaubt.
Technische Änderungen vorbehalten. Es gelten unsere Allgemeinen Geschäftsbedingungen. Diese finden Sie auf www.rehatec.com.
Mit einer Bestellung bestätigen Sie automatisch unsere AGB gelesen und akzeptiert zu haben.
Rehatec® GmbH, In den Kreuzwiesen 35, 69250 Schönau, **Tel. (06228) 9136-0**, **Fax. (06228) 9136-99**, info@rehatec.com, www.rehatec.com

14. Beinführung

Ersatzteilliste Sitzschalenfahrgestell Galileo

☐ **Kostenvoranschlag**

Absender / Rechnungsadresse

☐ **Bestellung**

Versandadresse

Besteller

Datum

Seriennummer

Kommission

Zurücksetzen **Senden** **Drucken**

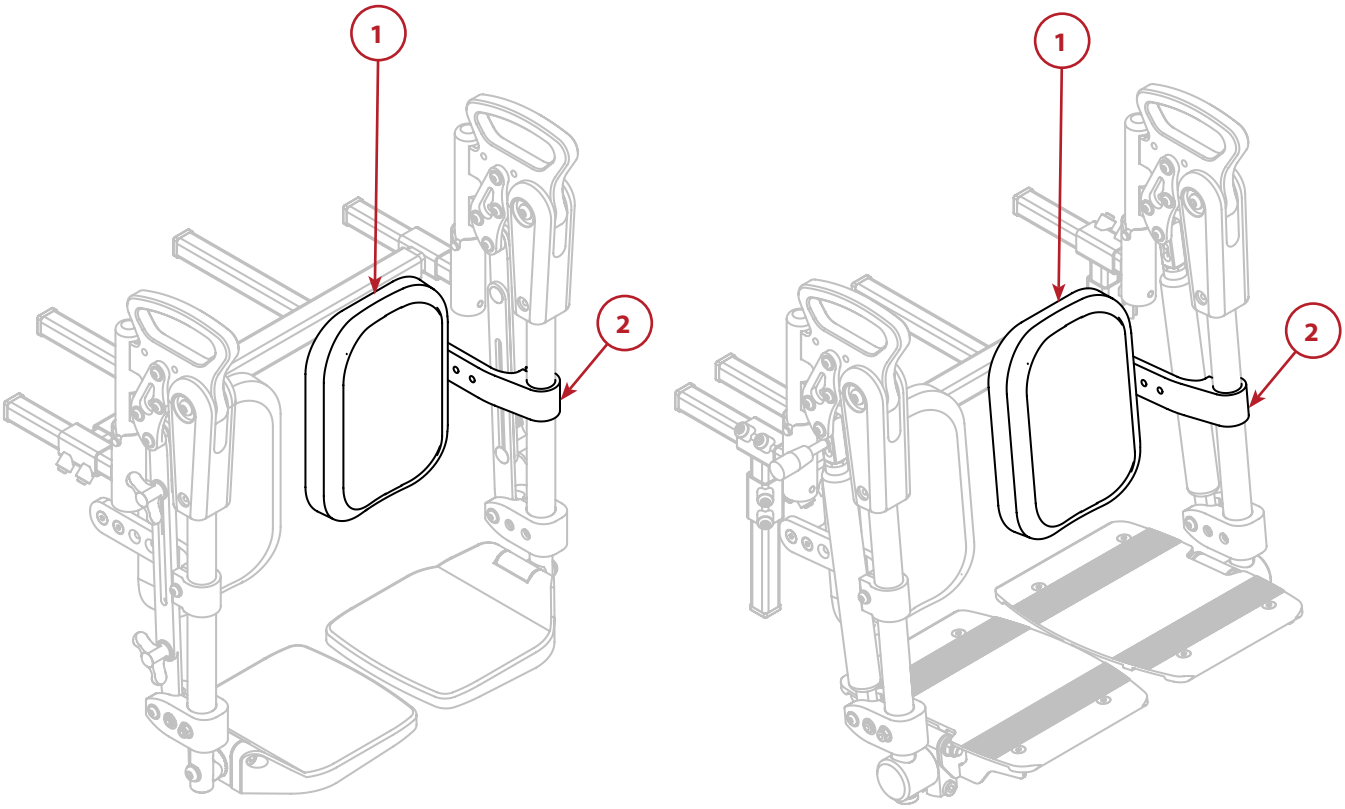

	14.6 Wadenpolster, abschwenkbar					
	Pos.	**Menge**	**Einheit**	**Code**	**Für Gr.**	**Bezeichnung**
☐	1		Stück	1019467-ET	2 / 3	Wadenpolster abschwenkar (12x15 cm) inkl. Aufnahme
☐	1		Stück	1019467-ET	4 - 6	Wadenpolster abschwenkar (15x21 cm) inkl. Aufnahme
☐	2		Stück	1018641-ET	2 - 6	Aufnahme für Wadenpolster abschwenkbar

© Vervielfältigung nur mit Genehmigung der Rehatec® GmbH erlaubt.
Technische Änderungen vorbehalten. Es gelten unsere Allgemeinen Geschäftsbedingungen. Diese finden Sie auf www.rehatec.com.
Mit einer Bestellung bestätigen Sie automatisch unsere AGB gelesen und akzeptiert zu haben.
Rehatec® GmbH, In den Kreuzwiesen 35, 69250 Schönau, **Tel. (06228) 9136-0**, **Fax. (06228) 9136-99**, info@rehatec.com, www.rehatec.com

15. Medizinische Plattform

Ersatzteilliste Sitzschalenfahrgestell Galileo

☐ **Kostenvoranschlag**

Absender / Rechnungsadresse

☐ **Bestellung**

Versandadresse

Besteller

Datum

Seriennummer

Kommission

Zurücksetzen **Senden** **Drucken**

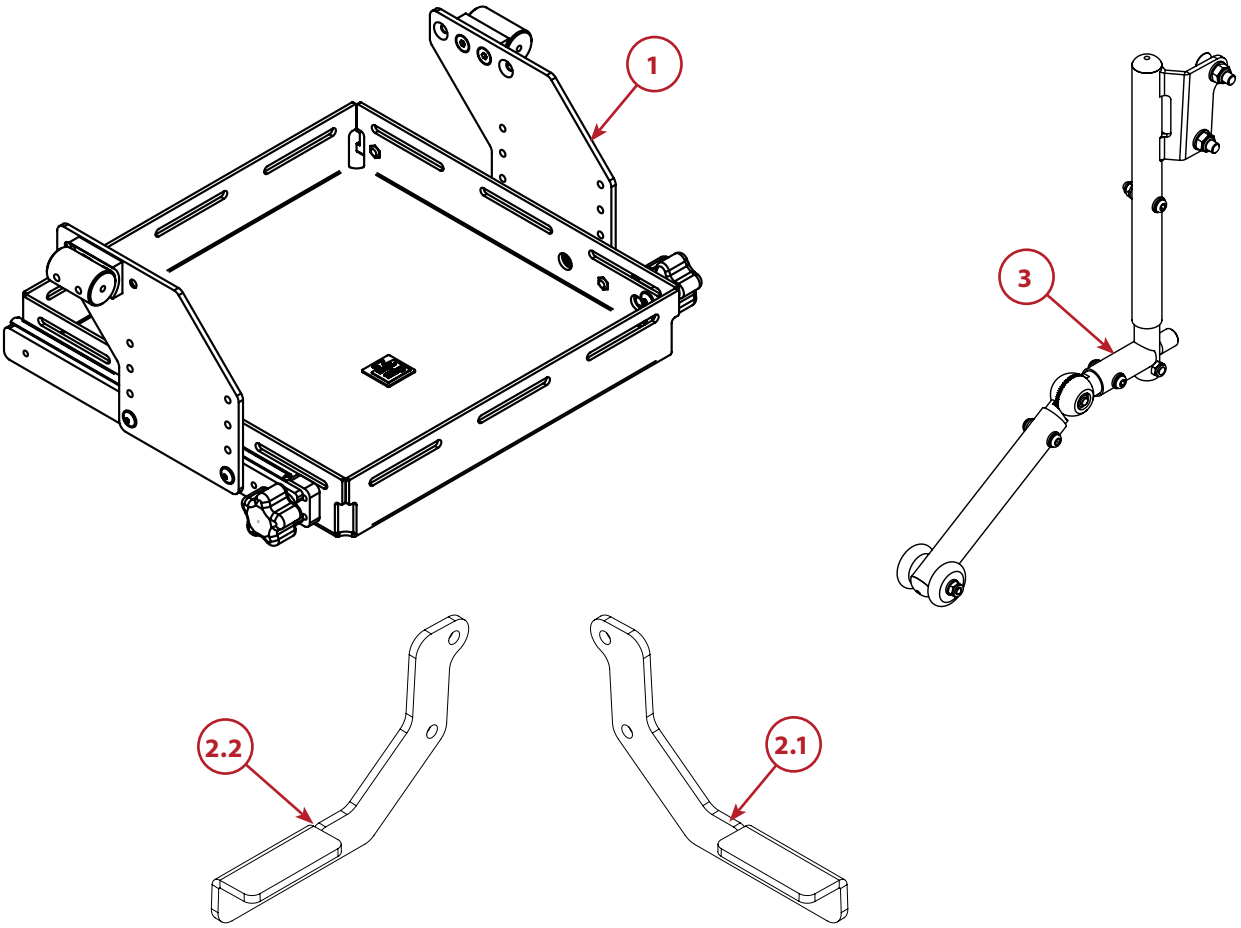

*nur als Paar erhältlich.

15. Medizinische Plattform

	Pos.	Menge	Einheit	Code	Für Gr.	Bezeichnung
☐	1		Stück	1022110-3-ET	3	Medizinische Plattform für Galileo Gr. 3
☐	1		Stück	1022110-4-ET	4	Medizinische Plattform für Galileo Gr. 4
☐	1		Stück	1022110-5-ET	5	Medizinische Plattform für Galileo Gr. 5
☐	1		Stück	1022110-6-ET	6	Medizinische Plattform für Galileo Gr. 6
☐	2.1		Stück	1023281-ET	3 - 6	Ankippbügel für medizinische Plattform, rechts
☐	2.2		Stück	1023286-ET	3 - 6	Ankippbügel für medizinische Plattform, links
☐	3		Paar	1023295-ET	3 - 6	Kippsicherung für medizinische Plattform*

Weitere technische Daten finden Sie auf www.rehatec.com -> Downloads. Oder fordern Sie diese einfach per eMail, FAX oder Post an!

© Vervielfältigung nur mit Genehmigung der Rehatec® GmbH erlaubt.

Technische Änderungen vorbehalten. Es gelten unsere Allgemeinen Geschäftsbedingungen. Diese finden Sie auf www.rehatec.com.
Mit einer Bestellung bestätigen Sie automatisch unsere AGB gelesen und akzeptiert zu haben.

Rehatec® GmbH, In den Kreuzwiesen 35, 69250 Schönau, **Tel. (06228) 9136-0**, **Fax. (06228) 9136-99**, info@rehatec.com, www.rehatec.com

16. Sitz- und Rückenelement

Ersatzteilliste Sitzschalenfahrgestell Galileo

☐ **Kostenvoranschlag**

Absender / Rechnungsadresse

☐ **Bestellung**

Versandadresse

Besteller

Datum

Seriennummer

Kommission

Zurücksetzen | **Senden** | **Drucken**

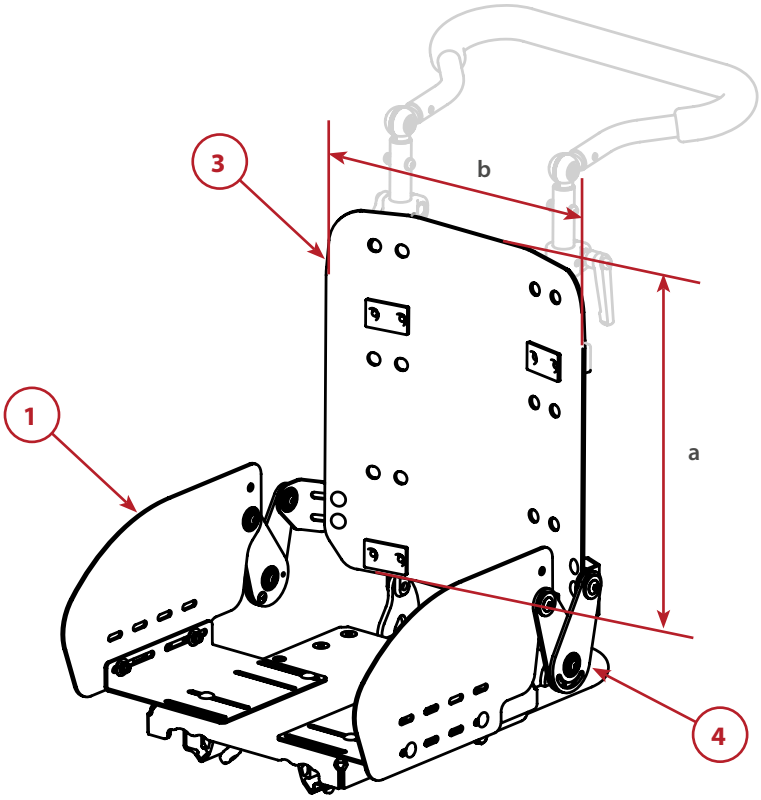

Das Rückenelement ist nicht in Kombination mit Rückenbefestigung für Sitzschale möglich!

Das Sitzelement ist nicht in Kombination mit einem Trapezadapter möglich!

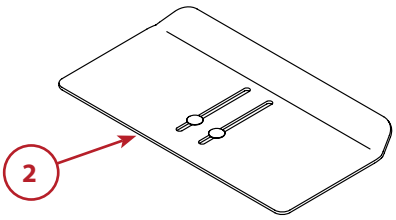

Für Gr.	a (Rückenhöhe)			b (Breite)
Mini	35 cm	40 cm		26 cm
0	35 cm	40 cm	45 cm	29 cm
1	40 cm	45 cm	50 cm	32 cm
2	45 cm	50 cm	55 cm	35 cm
3	45 cm	50 cm	55 cm	38 cm
4	50 cm	55 cm	60 cm	41 cm
5	50 cm	55 cm	60 cm	44 cm

Bitte unten eintragen!

16. Sitz- und Rückenelement

	Pos.	Menge	Einheit	Code	Für Gr.	Bezeichnung
☐	1		Stück	1017923-ET	Mini - 5	Sitzelement ohne Verbindungsscharnier - graphitschwarz matt (RAL9011m)
☐	2		Stück	1018300-ET	Mini / 0	Verlängerung des Sitzelementes nach Hinten
☐	2		Stück	1018297-ET	1 / 2	Verlängerung des Sitzelementes nach Hinten
☐	2		Stück	1018301-ET	3 / 4	Verlängerung des Sitzelementes nach Hinten
☐	2		Stück	1018302-ET	5	Verlängerung des Sitzelementes nach Hinten
☐	3		Stück	1017924-ET	Mini - 5	Rückenelement ohne Verbindungsscharnier - graphitschwarz matt (RAL9011m) Maß a (Rückenhöhe, siehe Tabelle):_____cm
☐	4		Paar	1017925-ET	Mini - 5	Verbindungsscharnier

Weitere technische Daten finden Sie auf www.rehatec.com -> Downloads. Oder fordern Sie diese einfach per eMail, FAX oder Post an!

© Vervielfältigung nur mit Genehmigung der Rehatec® GmbH erlaubt.

Technische Änderungen vorbehalten. Es gelten unsere Allgemeinen Geschäftsbedingungen. Diese finden Sie auf www.rehatec.com.
Mit einer Bestellung bestätigen Sie automatisch unsere AGB gelesen und akzeptiert zu haben.

Rehatec® GmbH, In den Kreuzwiesen 35, 69250 Schönau, **Tel. (06228) 9136-0**, **Fax. (06228) 9136-99**, info@rehatec.com, www.rehatec.com

17. Kopfstütze

Ersatzteilliste Sitzschalenfahrgestell Galileo

☐ **Kostenvoranschlag**

Absender / Rechnungsadresse

☐ **Bestellung**

Versandadresse

Besteller

Datum

Seriennummer

Kommission

Zurücksetzen **Senden** **Drucken**

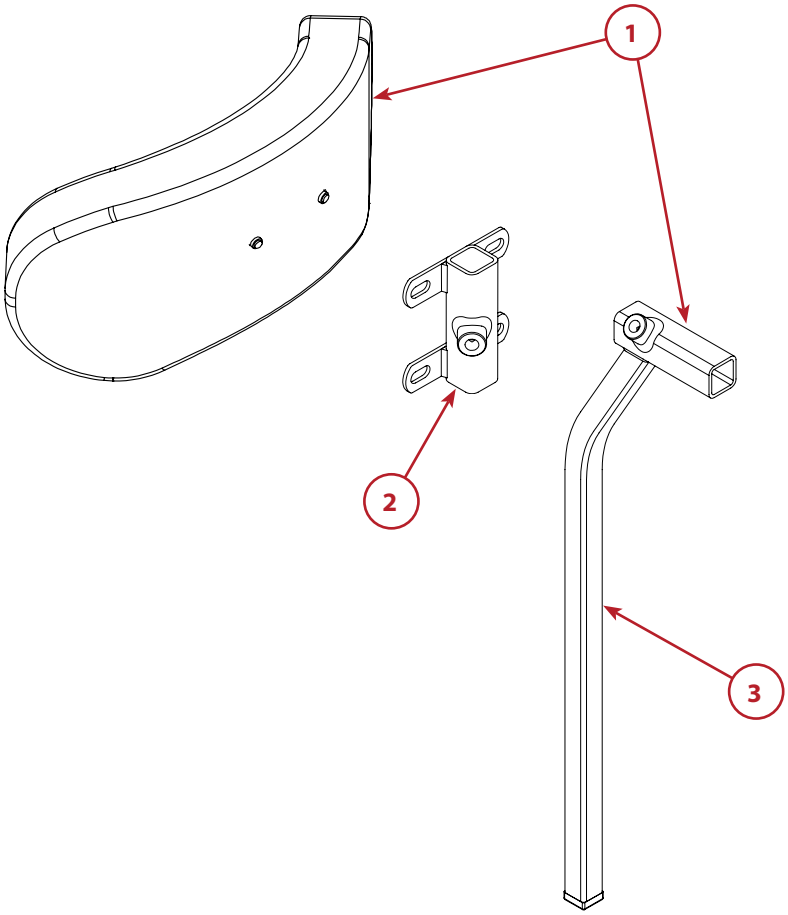

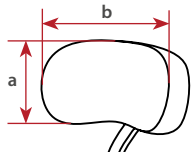

Gr.	a	b
0	13 cm	22 cm
1	16 cm	28 cm
2	20 cm	33 cm
3	23 cm	38 cm

Bitte unten auswählen!

	17. Kopfstütze				
	Pos.	**Menge**	**Einheit**	**Code**	**Bezeichnung**
☐	1		Stück	60013-ET	Kopfstütze Muschelform inkl. Kopfstützenhalter **Größe: 0 ☐ 1 ☐ 2 ☐ 3 ☐**
☐	2		Stück	1009420-ET	Unihalter für Kopfstütze (am Rücken montiert)
☐	3		Stück	1005395-s	Kopfstützenhalter abgekröpft

Weitere technische Daten finden Sie auf www.rehatec.com -> Downloads. Oder fordern Sie diese einfach per eMail, FAX oder Post an!

© Vervielfältigung nur mit Genehmigung der Rehatec® GmbH erlaubt.

Technische Änderungen vorbehalten. Es gelten unsere Allgemeinen Geschäftsbedingungen. Diese finden Sie auf www.rehatec.com.
Mit einer Bestellung bestätigen Sie automatisch unsere AGB gelesen und akzeptiert zu haben.

Rehatec® GmbH, In den Kreuzwiesen 35, 69250 Schönau, **Tel. (06228) 9136-0**, **Fax. (06228) 9136-99**, info@rehatec.com, www.rehatec.com